seria: HC_{525}	LINIE JEDNOTOROWE 220 kV
słup: ONI	

Typy fundamentów

TS–3

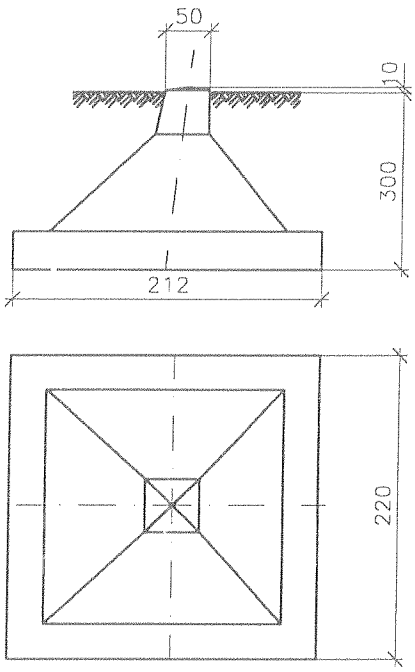

TS–6

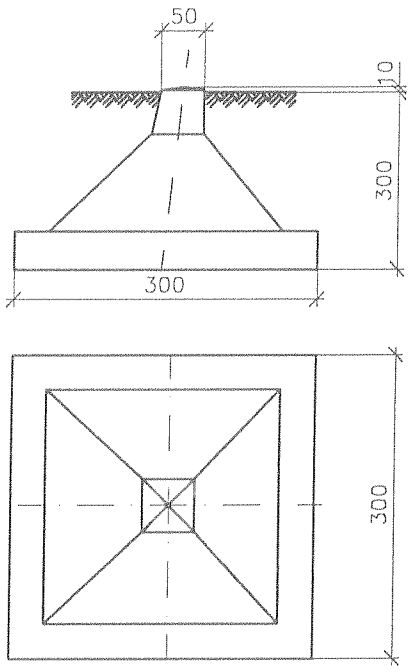

TYP SŁUPA	TYP FUNDAMENTU			
	GRUNT ŚREDNI	MASA [t]	GRUNT SŁABY	MASA [t]
ONI ONI+5 ONI+10	TS–3	10.52 x 4	TS–6	17.80 x 4

220 kV

STUD: ONII

Dane słupów

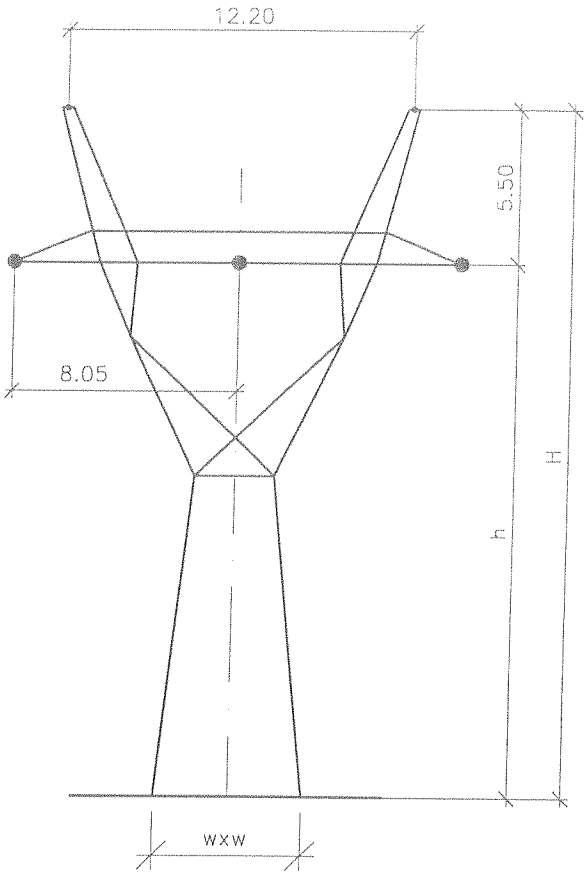

PRZEWODY ROBOCZE	AFL-8 525 mm²
NAPRĘŻENIE PRZEWODÓW ROBOCZYCH	10.0 kG/mm²
PRZEWODY ODGROMOWE	O/Fl-70 mm²
NAPRĘŻENIE PRZEWODÓW ODGROMOWYCH	32.0 kG/mm²
NOMINALNA ROZPIĘTOŚĆ PRZĘSŁA	450 m
KONSTRUKCJA	spawano-skręcana
STAL	St3S

Kąt załomu od 170° do 150°

TYP SŁUPA	WYMIARY [m]			POW. MAL. [m²]	MASA SŁUPA [t]
	h	H	w x w		
ONII	19.00	24.50	5.20 x 5.20	255	6.31
ONII+5	24.00	29.50	6.26 x 6.26	308	7.75
ONII+10	29.00	34.50	7.32 x 7.32	370	9.39
ONII+15	34.00	39.50	8.42 x 8.42	450	11.72

seria: HC_{52E}

słup: ONII

LINIE JEDNOTOROWE 220 kV

Typy fundamentów

TS–4

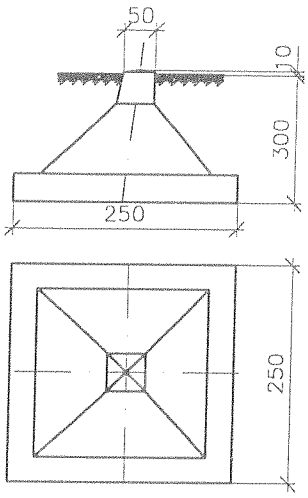

TS–6

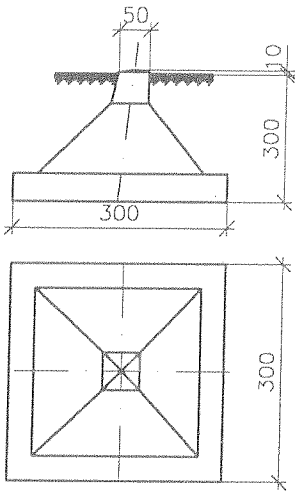

TS–7

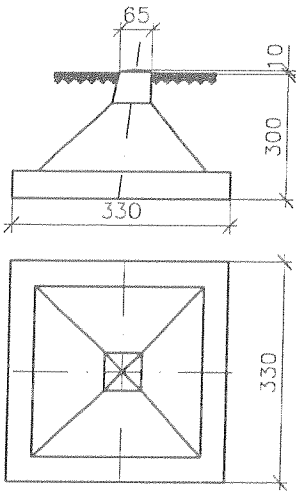

TS–9

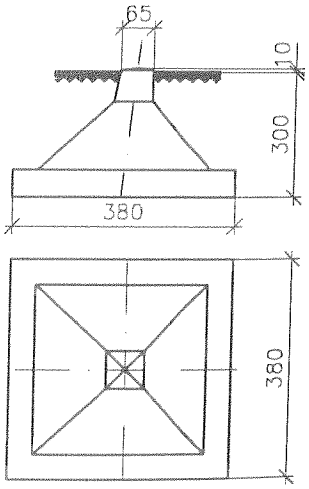

TYP SŁUPA	TYP FUNDAMENTU			
	GRUNT ŚREDNI	MASA [t]	GRUNT SŁABY	MASA [t]
ONII	TS–4	12.05 x 4	TS–6	17.80 x 4
ONII+5				
ONII+10			TS–7	23.62 x 4
ONII+15	TS–6	17.80 x 4	TS–9	34.55 x 4

LINIE JEDNOTOROWE 220 kV

słup: ONIII

Dane słupów

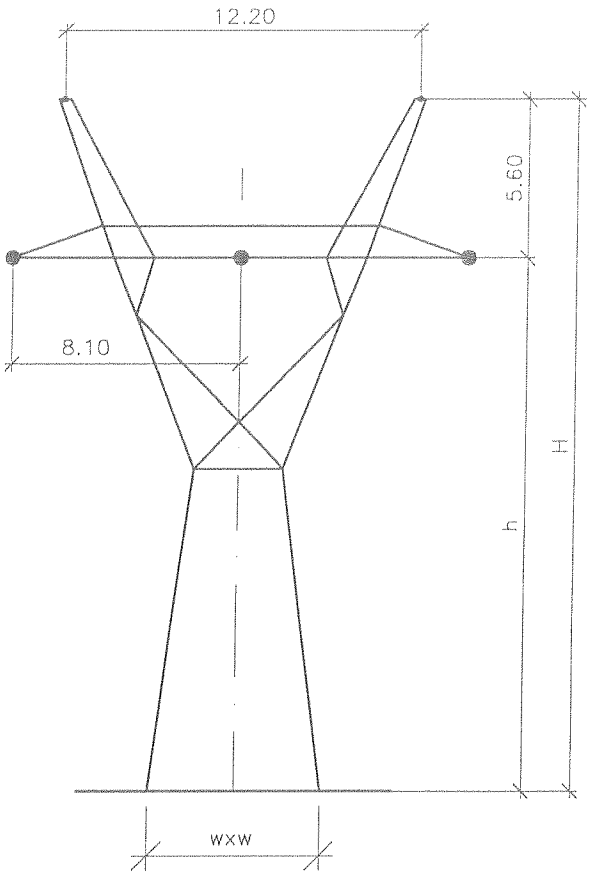

PRZEWODY ROBOCZE	AFL-8 525 mm²
NAPRĘŻENIE PRZEWODÓW ROBOCZYCH	10.0 kG/mm²
PRZEWODY ODGROMOWE	O/Fl-70 mm²
NAPRĘŻENIE PRZEWODÓW ODGROMOWYCH	32.0 kG/mm²
NOMINALNA ROZPIĘTOŚĆ PRZĘSŁA	450 m
KONSTRUKCJA	spawano-skręcana
STAL	St3S

Kąt załomu od 150° do 120°

TYP SŁUPA	WYMIARY [m]			POW. MAL. [m²]	MASA SŁUPA [t]
	h	H	w x w		
ONIII	19.00	24.60	6.00 x 6.00	292	8.20
ONIII+5	24.00	29.60	7.28 x 7.28	352	9.99
ONIII+10	29.00	34.60	8.56 x 8.56	444	12.55

seria: HC_{525}	LINIE JEDNOTOROWE 220 kV
słup: ONIII	

Typy fundamentów

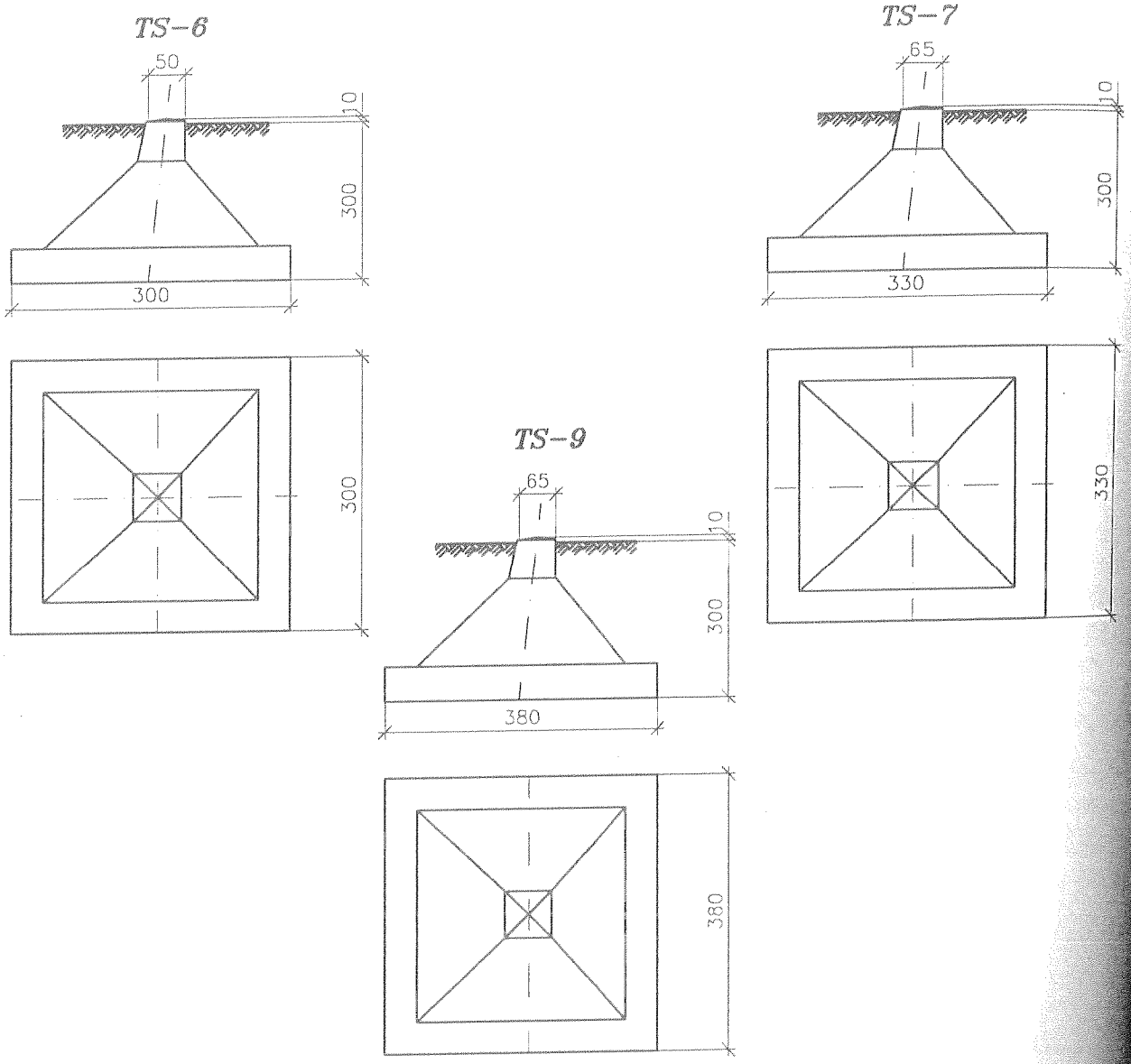

TYP SŁUPA	TYP FUNDAMENTU			
	GRUNT ŚREDNI	MASA [t]	GRUNT SŁABY	MASA [t]
ONIII	TS-6	17.80 x 4	TS-9	34.55 x 4
ONIII+5	TS-7	23.62 x 4		
ONIII+10				

LINIE JEDNOTOROWE 220 kV

słup: ONIV

Dane słupów

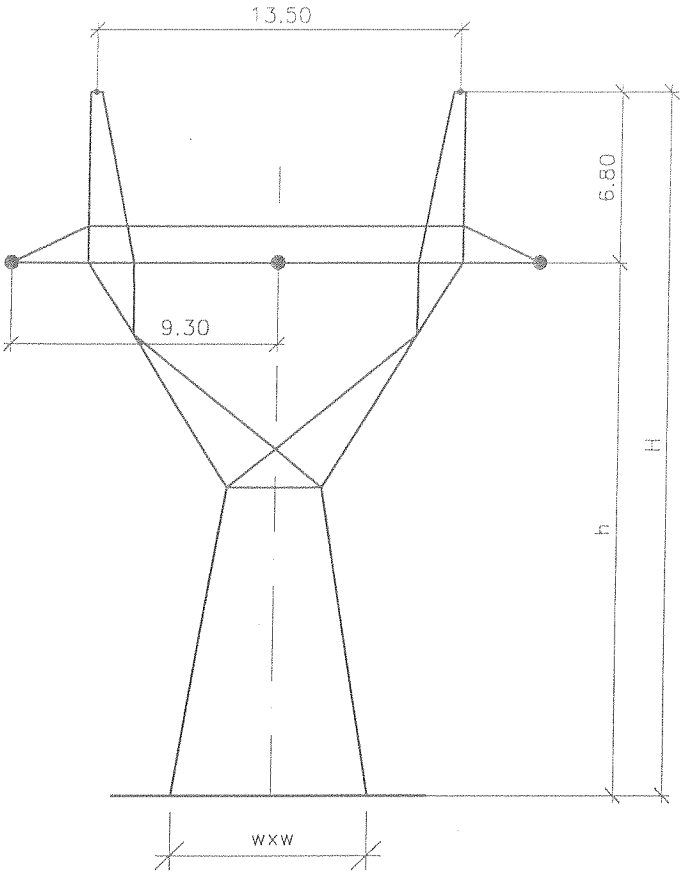

PRZEWODY ROBOCZE	AFL-8 525 mm²
NAPRĘŻENIE PRZEWODÓW ROBOCZYCH	10.0 kG/mm²
PRZEWODY ODGROMOWE	O/Fl-70 mm²
NAPRĘŻENIE PRZEWODÓW ODGROMOWYCH	32.0 kG/mm²
NOMINALNA ROZPIĘTOŚĆ PRZĘSŁA	450 m
KONSTRUKCJA	spawano-skręcana
STAL	St3S

Kąt załomu od 120° do 90°

TYP SŁUPA	WYMIARY [m]			POW. MAL. [m²]	MASA SŁUPA [t]
	h	H	w x w		
ONIV	19.00	25.80	6.80 x 6.80	312	9.47
ONIV+5	24.00	30.80	8.40 x 8.40	388	11.92

seria: HC_{525}	LINIE JEDNOTOROWE 220 kV
słup: ONIV	

Typy fundamentów

TS–7

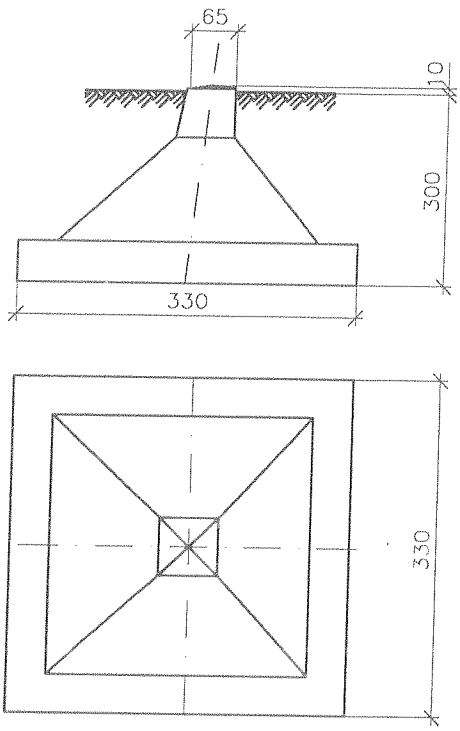

TS–9

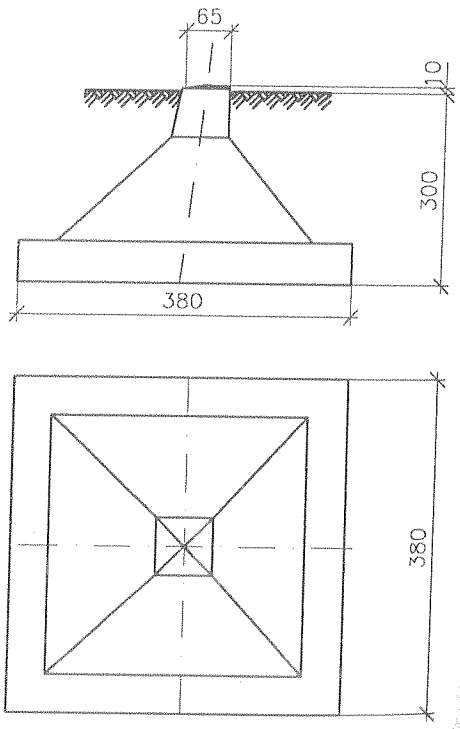

TYP SŁUPA	TYP FUNDAMENTU			
	GRUNT ŚREDNI	MASA [t]	GRUNT SŁABY	MASA [t]
ONIV ONIV+5	TS–7	23.62 x 4	TS–9	34.55 x 4

LINIE NADZIEMNE 220 kV

słup: Pm

Dane słupów

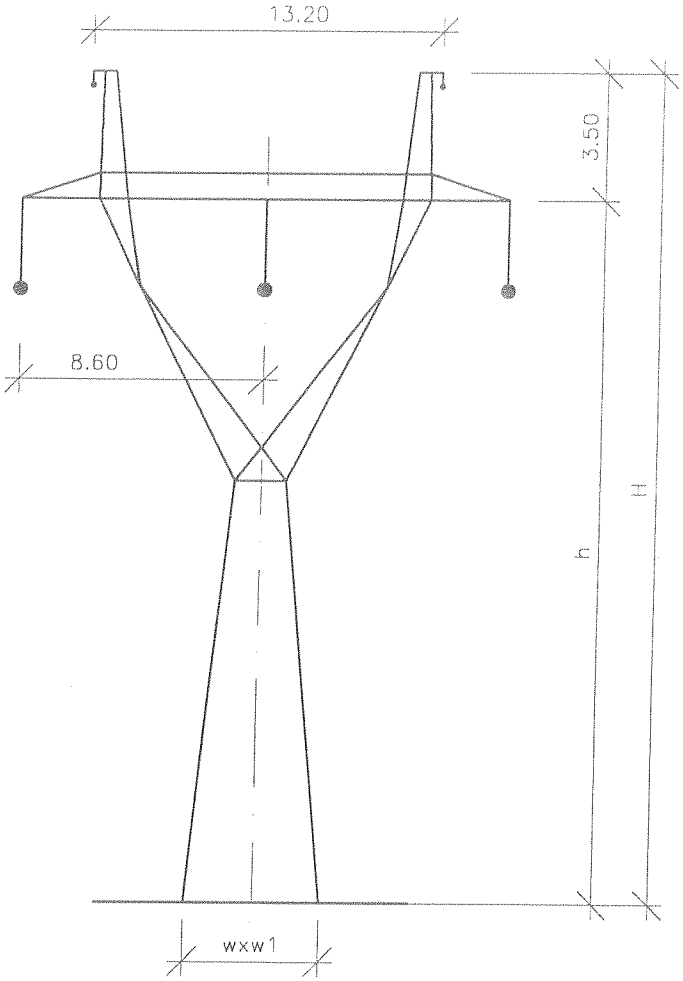

PRZEWODY ROBOCZE	AFL-8 525 mm²
NAPRĘŻENIE PRZEWODÓW ROBOCZYCH	10.0 kG/mm²
PRZEWODY ODGROMOWE	O/Fl-70 mm²
NAPRĘŻENIE PRZEWODÓW ODGROMOWYCH	32.0 kG/mm²
NOMINALNA ROZPIĘTOŚĆ PRZĘSŁA	450 m
KONSTRUKCJA	spawano-skręcana
STAL	St3SY

TYP SŁUPA	WYMIARY [m]			POW. MAL. [m²]	MASA SŁUPA [t]
	h	H	w x w1		
Pm-4	21.00	24.50	3.78 x 2.12	171	3.61
Pm	25.00	28.50	4.42 x 2.42	203	4.32
Pm+5	30.00	33.50	5.22 x 2.79	243	5.35
Pm+10	35.00	38.50	6.02 x 3.15	282	6.49
Pm+15	40.00	43.50	6.82 x 3.52	356	8.78

seria: HX_{525}	LINIE JEDNOTOROWE 220 kV
słup: Pm	

Typy fundamentów

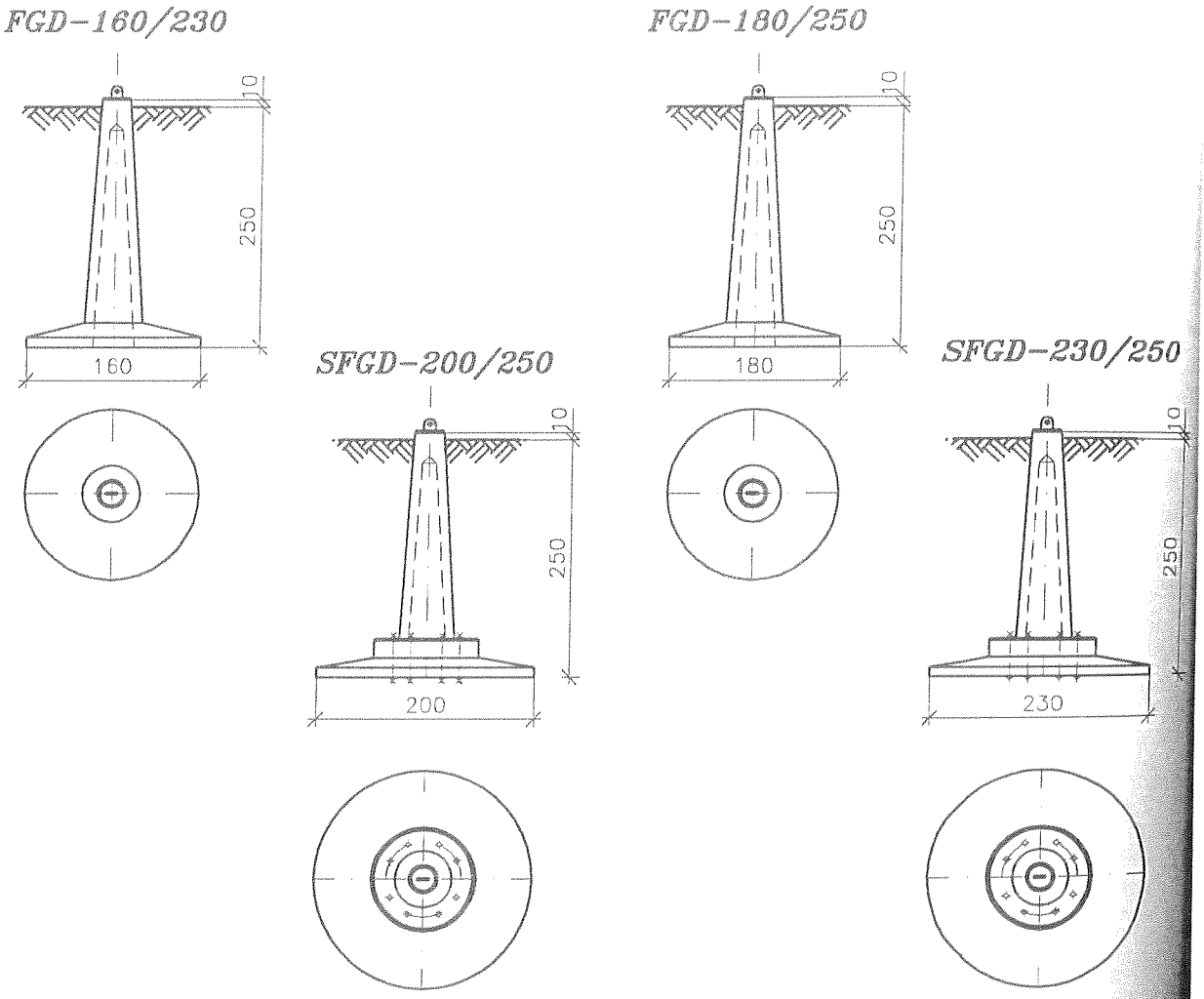

TYP SŁUPA	TYP FUNDAMENTU			
	GRUNT ŚREDNI	MASA [t]	GRUNT SŁABY	MASA [t]
Pm-4	FGD-160/230	1.03 x 4	SFGD-200/250	2.02 x 4
Pm	FGD-180/250	1.33 x 4	SFGD-230/250	2.36 x 4
Pm+5				
Pm+10	FGD-200/250	2.02 x 4		
Pm+15	DOBOR INDYWIDUALNY			

220 kV

słup: PS

Dane słupów

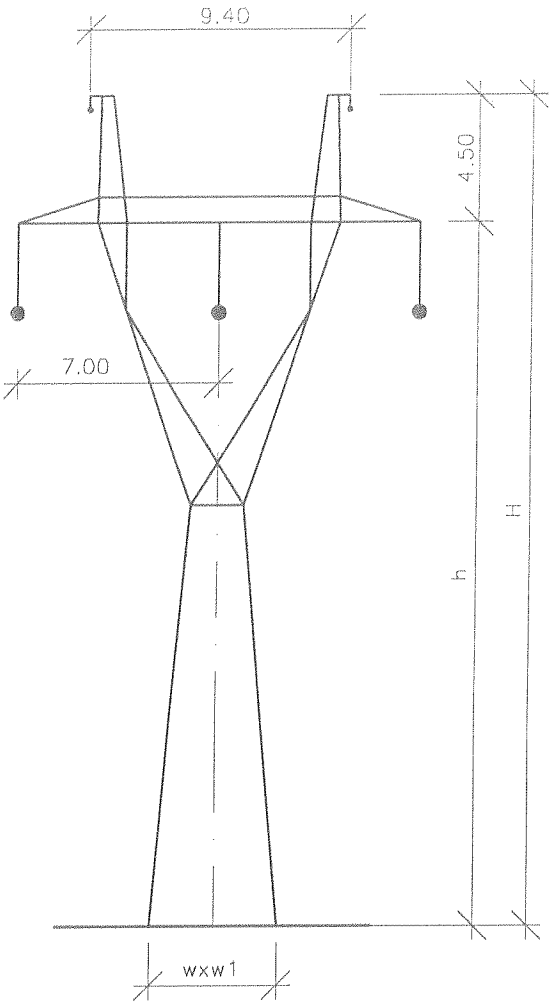

PRZEWODY ROBOCZE	AFL-8 525 mm²
NAPRĘŻENIE PRZEWODÓW ROBOCZYCH	10.0 kG/mm²
PRZEWODY ODGROMOWE	O/Fl-70 mm²
NAPRĘŻENIE PRZEWODÓW ODGROMOWYCH	32.0 kG/mm²
NOMINALNA ROZPIĘTOŚĆ PRZĘSŁA	450 m
KONSTRUKCJA	spawana skręcana
STAL	St3SY

TYP SŁUPA	WYMIARY [m]			POW. MAL. [m²]	MASA SŁUPA [t]
	h	H	w x w1		
PS-4	21.00	25.50	3.77 x 3.83	202	4.38
PS	25.00	29.50	4.40 x 4.40	224	5.11
PS+5	30.00	34.50	5.15 x 5.08	280	6.08
PS+10	35.00	39.50	5.92 x 5.79	328	7.14

seria: HK525
słup: PS

LINIE JEDNOTOROWE 220 kV

Typy fundamentów

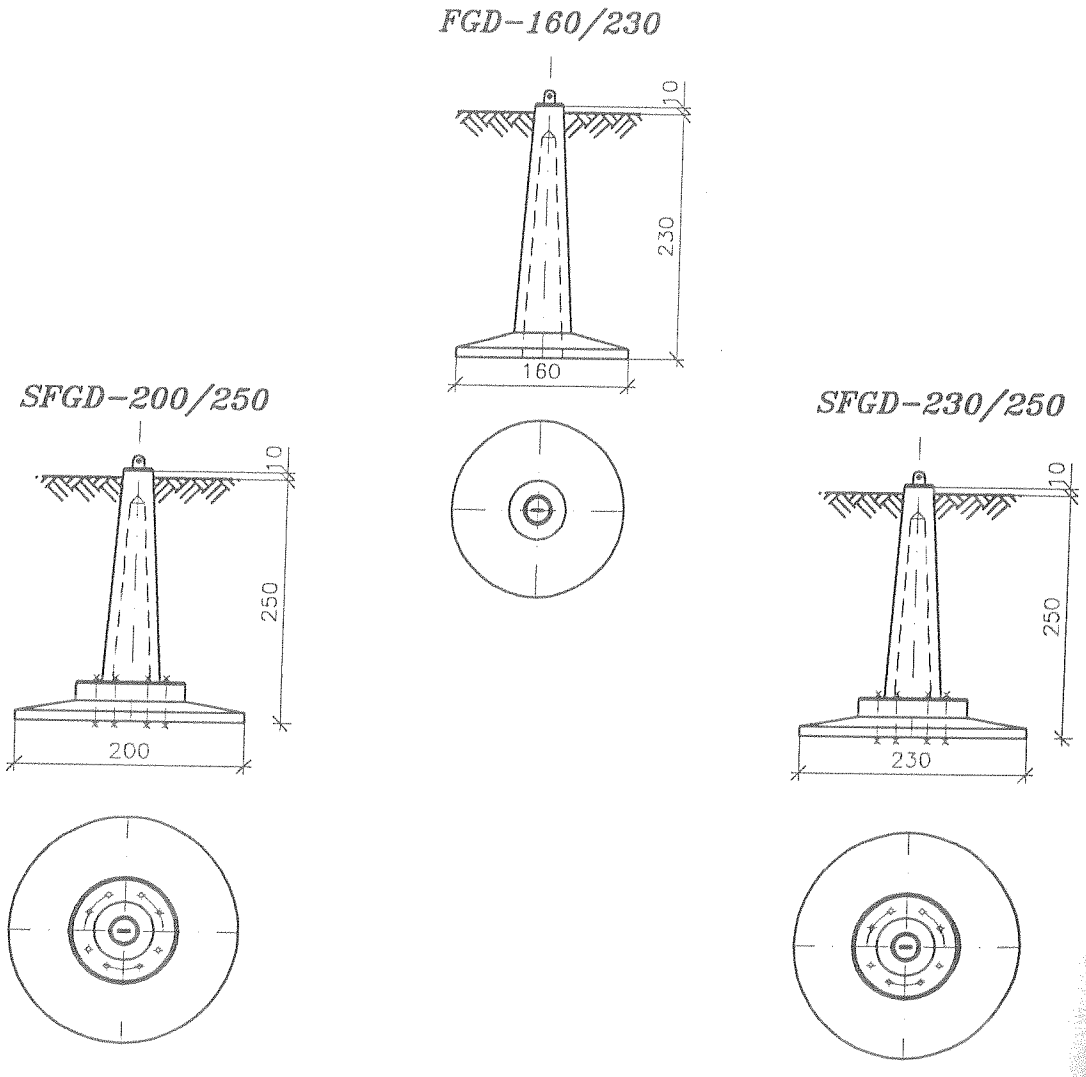

TYP SŁUPA	TYP FUNDAMENTU			
	GRUNT ŚREDNI	MASA [t]	GRUNT SŁABY	MASA [t]
PS-4	FGD-160/230	1.03 x 4	SFGD-200/250	2.02 x 4
PS			SFGD-230/250	2.36 x 4
PS+5				
PS+10				

LINIE ELEKTROENERGETYCZNE 220 kV

słup: ONI

Dane słupów

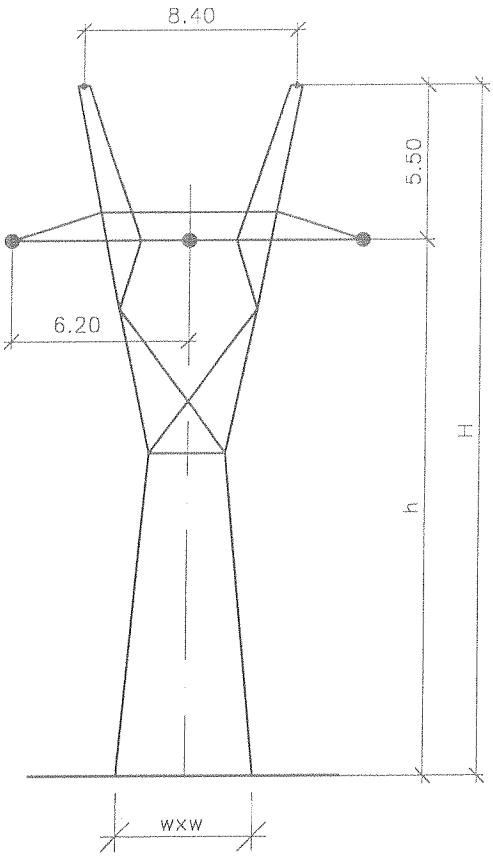

PRZEWODY ROBOCZE	AFL-8 525 mm²
NAPRĘŻENIE PRZEWODÓW ROBOCZYCH	10.0 kG/mm²
PRZEWODY ODGROMOWE	O/Fl-70 mm²
NAPRĘŻENIE PRZEWODÓW ODGROMOWYCH	32.0 kG/mm²
NOMINALNA ROZPIĘTOŚĆ PRZĘSŁA	450 m
KONSTRUKCJA	spawano-skręcana
STAL	St3SY

Kąt załomu od 180° do 170°

TYP SŁUPA	WYMIARY [m]			POW. MAL. [m²]	MASA SŁUPA [t]
	h	H	w x w		
ONI	19.00	24.50	4.80 x 4.80	204	5.09
ONI+5	24.00	29.50	5.75 x 5.75	257	6.41
ONI+10	29.00	34.50	6.69 x 6.69	319	7.95

seria: Hx_{525}	LINIE JEDNOTOROWE 220 kV
słup: ONI	

Typy fundamentów

TS–3

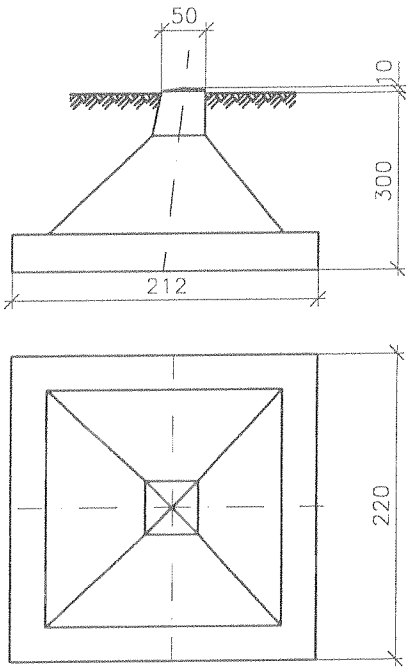

TS–6

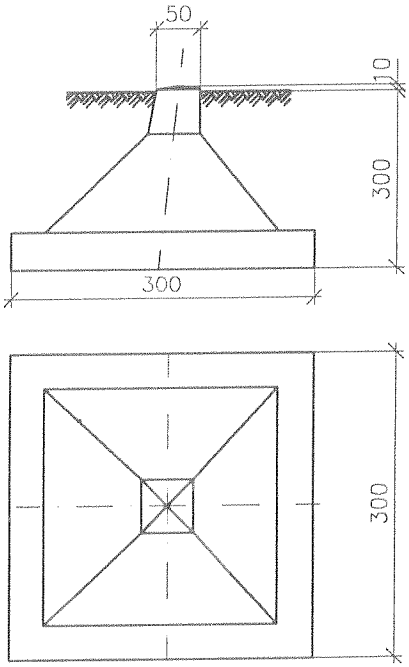

TYP SŁUPA	TYP FUNDAMENTU			
	GRUNT ŚREDNI	MASA [t]	GRUNT SŁABY	MASA [t]
ONI ONI+5 ONI+10	TS–3	10.52 x 4	TS–6	17.80 x 4

220 kV

słup: ONII

Dane słupów

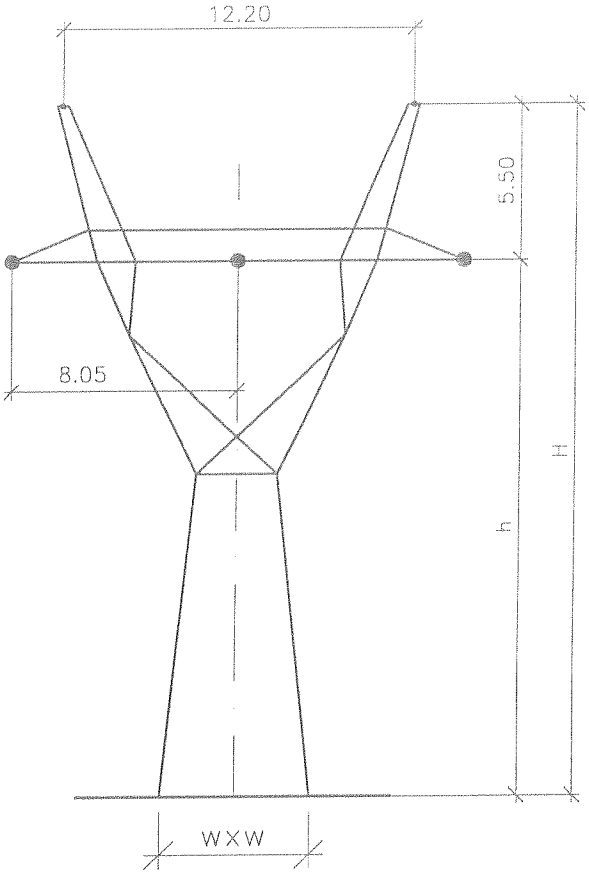

PRZEWODY ROBOCZE	AFL–8 525 mm²
NAPRĘŻENIE PRZEWODÓW ROBOCZYCH	10.0 kG/mm²
PRZEWODY ODGROMOWE	O/Fl–70 mm²
NAPRĘŻENIE PRZEWODÓW ODGROMOWYCH	32.0 kG/mm²
NOMINALNA ROZPIĘTOŚĆ PRZĘSŁA	450 m
KONSTRUKCJA	spawano–skręcana
STAL	St3SY

Kąt załomu od 170° do 150°

TYP SŁUPA	WYMIARY [m]			POW. MAL. [m²]	MASA SŁUPA [t]
	h	H	w x w		
ONII	19.00	24.50	5.20 x 5.20	255	6.31
ONII+5	24.00	29.50	6.26 x 6.26	308	7.75
ONII+10	29.00	34.50	7.32 x 7.32	370	9.39
ONII+15	34.00	39.50	8.42 x 8.42	450	11.72

seria: Hx_{525}

słup: ONII

LINIE JEDNOTOROWE 220 kV

Typy fundamentów

TS-4

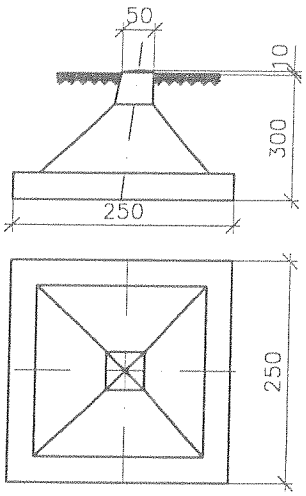

TS-6

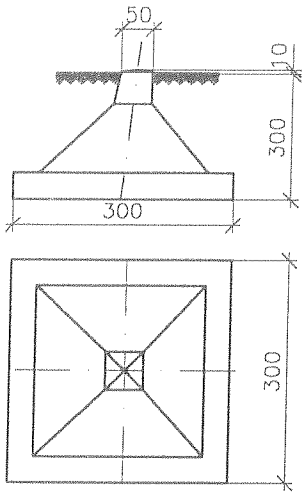

TS-7

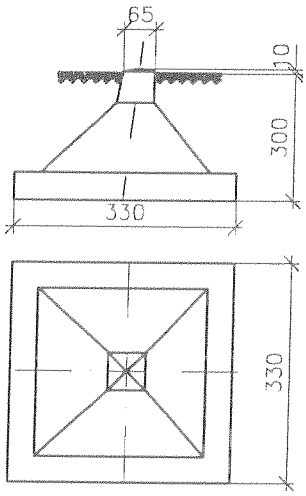

TS-9

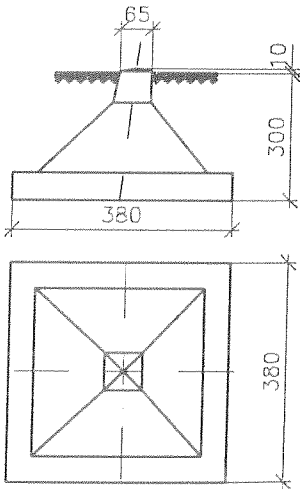

TYP SŁUPA	TYP FUNDAMENTU			
	GRUNT ŚREDNI	MASA [t]	GRUNT SŁABY	MASA [t]
ONII	TS-4	12.05 x 4	TS-6	17.80 x 4
ONII+5				
ONII+10			TS-7	23.62 x 4
ONII+15	TS-6	17.80 x 4	TS-9	34.55 x 4

LINIE SZEROKOŚCIOWE 220 kV

słup: ONIII

Dane słupów

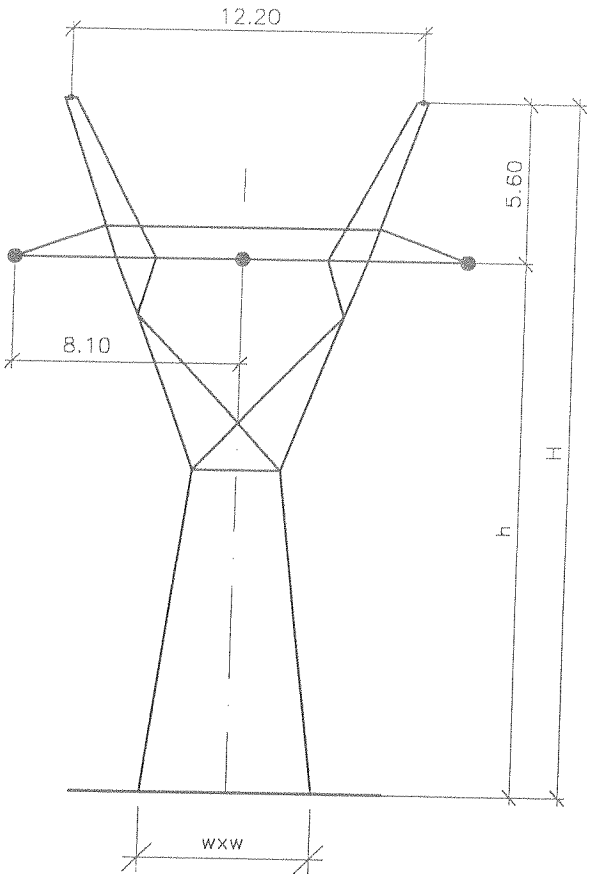

PRZEWODY ROBOCZE	AFL-8 525 mm²
NAPRĘŻENIE PRZEWODÓW ROBOCZYCH	10.0 kG/mm²
PRZEWODY ODGROMOWE	O/Fl-70 mm²
NAPRĘŻENIE PRZEWODÓW ODGROMOWYCH	32.0 kG/mm²
NOMINALNA ROZPIĘTOŚĆ PRZĘSŁA	450 m
KONSTRUKCJA	spawano-skręcana
STAL	St3SY

Kąt załomu od 150° do 120°

TYP SŁUPA	WYMIARY [m]			POW. MAL. [m²]	MASA SŁUPA [t]
	h	H	w x w		
ONIII	19.00	24.60	6.00 x 6.00	292	8.20
ONIII+5	24.00	29.60	7.28 x 7.28	352	9.99
ONIII+10	29.00	34.60	8.56 x 8.56	444	12.55

seria: HX_{525}	LINIE JEDNOTOROWE 220 kV
słup: ONIII	

Typy fundamentów

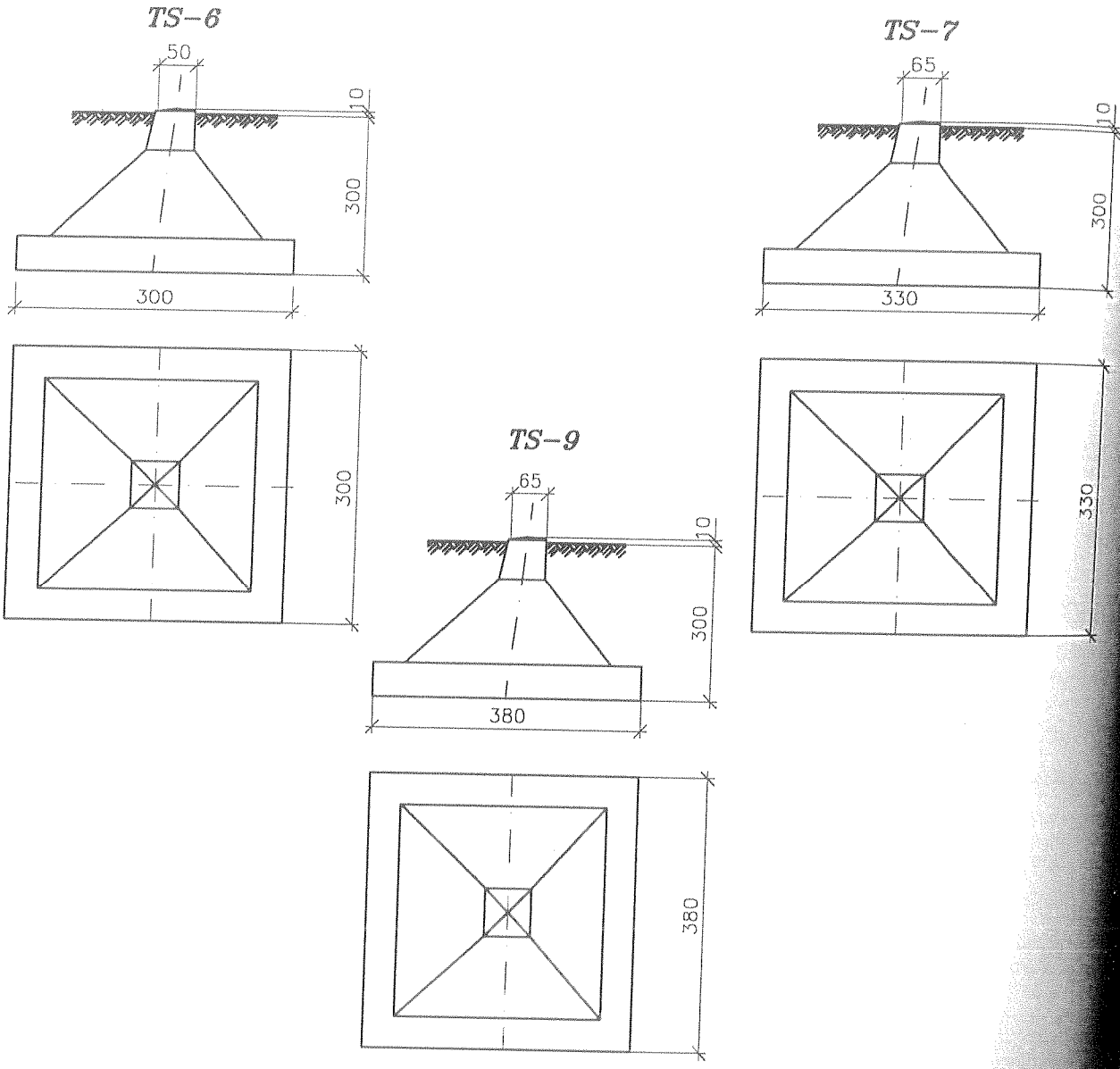

TYP SŁUPA	TYP FUNDAMENTU			
	GRUNT ŚREDNI	MASA [t]	GRUNT SŁABY	MASA [t]
ONIII	TS-6	17.80 x 4	TS-9	34.55 x 4
ONIII+5	TS-7	23.62 x 4		
ONIII+10				

LINIE ELEKTROENERGETYCZNE 220 kV

słup: ONI7

Dane słupów

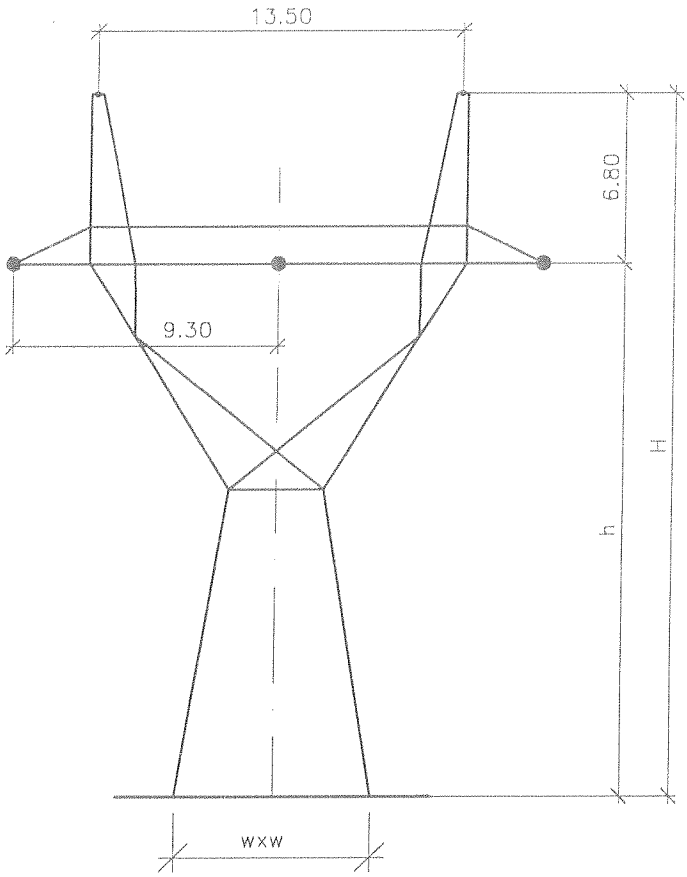

PRZEWODY ROBOCZE	AFL-8 525 mm²
NAPRĘŻENIE PRZEWODÓW ROBOCZYCH	10.0 kG/mm²
PRZEWODY ODGROMOWE	O/Fl-70 mm²
NAPRĘŻENIE PRZEWODÓW ODGROMOWYCH	32.0 kG/mm²
NOMINALNA ROZPIĘTOŚĆ PRZĘSŁA	450 m
KONSTRUKCJA	spawano-skręcana
STAL	St3SY

Kąt załomu od 120° do 90°

TYP SŁUPA	WYMIARY [m]			POW. MAL. [m²]	MASA SŁUPA [t]
	h	H	w x w		
ONIV	19.00	25.80	6.80 x 6.80	312	9.47
ONIV+5	24.00	30.80	8.40 x 8.40	388	11.92

seria: HX_{525}	LINIE JEDNOTOROWE 220 kV
słup: ONIV	

Typy fundamentów

TS–7

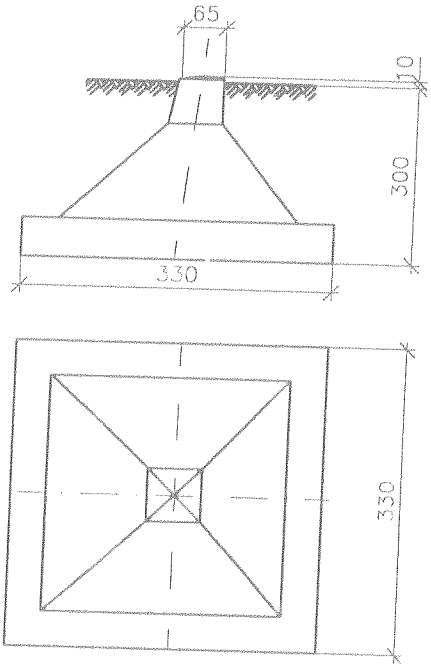

TS–9

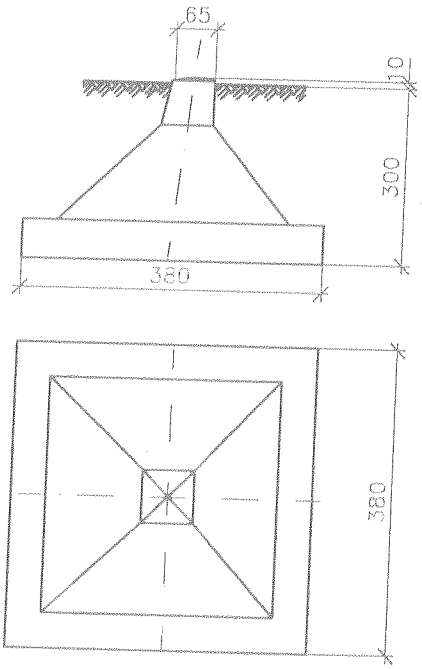

TYP SŁUPA	TYP FUNDAMENTU			
	GRUNT ŚREDNI	MASA [t]	GRUNT SŁABY	MASA [t]
ONIV ONIV+5	TS–7	23.62 x 4	TS–9	34.55 x 4

LINIE JEDNOTOROWE 220 kV

seria: [illegible]

słup: P

Dane słupów

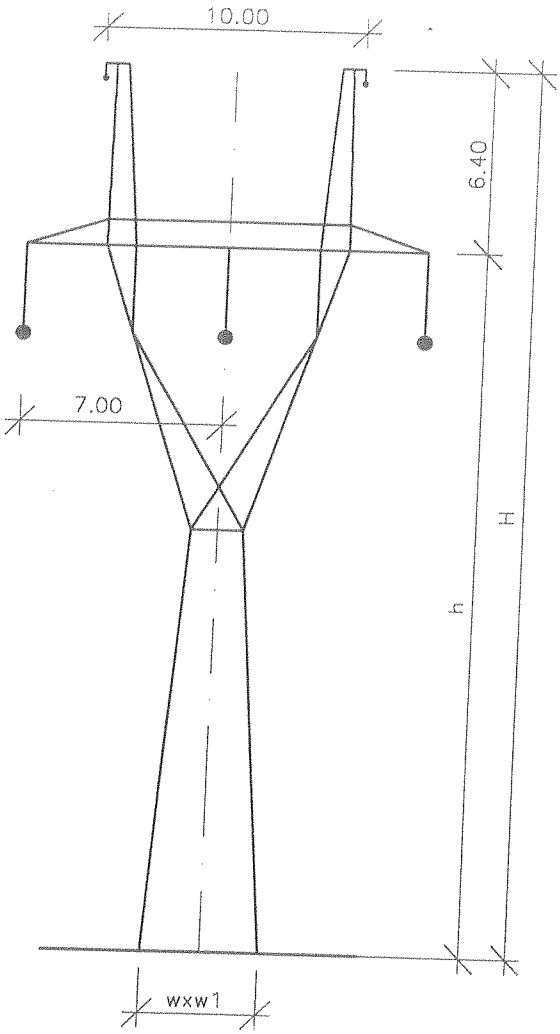

PRZEWODY ROBOCZE	AFL-8 525 mm²
NAPRĘŻENIE PRZEWODÓW ROBOCZYCH	10.0 kG/mm²
PRZEWODY ODGROMOWE	O/FI-70 mm²
NAPRĘŻENIE PRZEWODÓW ODGROMOWYCH	32.0 kG/mm²
NOMINALNA ROZPIĘTOŚĆ PRZĘSŁA	450 m
KONSTRUKCJA	skręcana
STAL	St3SY

TYP SŁUPA	WYMIARY [m]			POW. MAL. [m²]	MASA SŁUPA [t]
	h	H	w x w1		
P-4	21.00	27.40	3.48 x 1.81	156	3.08
P	25.00	31.40	4.10 x 2.08	179	3.51
P+5	30.00	36.40	4.87 x 2.45	212	4.24
P+10	35.00	41.40	5.64 x 2.80	254	5.08
P+15	40.00	46.40	6.41 x 3.16	302	6.10

seria:	$H_{y_{323}}$
słup:	P

LINIE JEDNOTOROWE 220 kV

Typy fundamentów

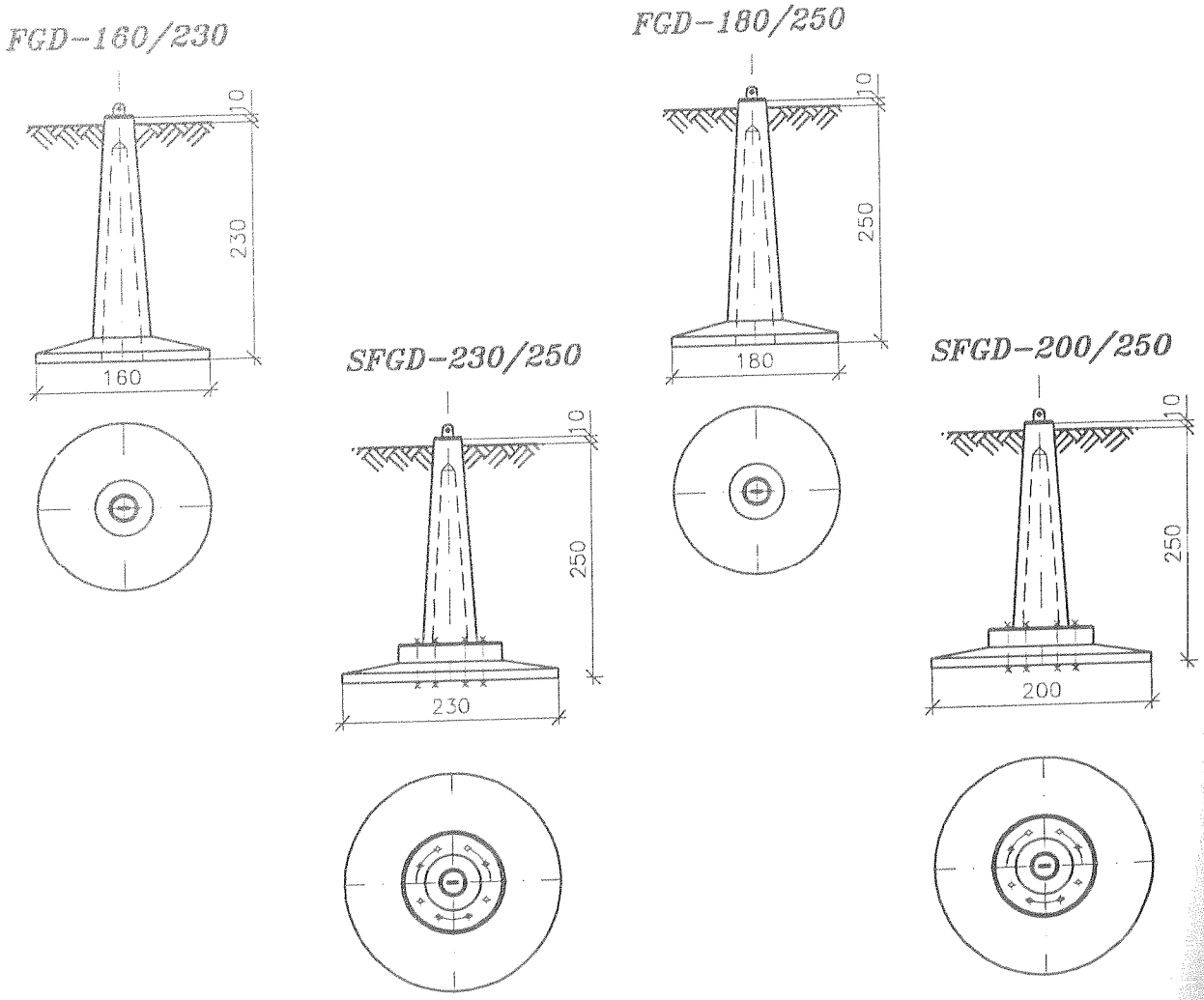

TYP SŁUPA	TYP FUNDAMENTU			
	GRUNT ŚREDNI	MASA [t]	GRUNT SŁABY	MASA [t]
P-4	FGD-160/230	1.03 x 4	FGD-180/250	1.33 x 4
P			SFGD-200/250	2.02 x 4
P+5				
P+10				
P+15			SFGD-230/250	2.36 x 4

LINIE JEDNOTOROWE 220 kV

słup: ONIII

Dane słupów

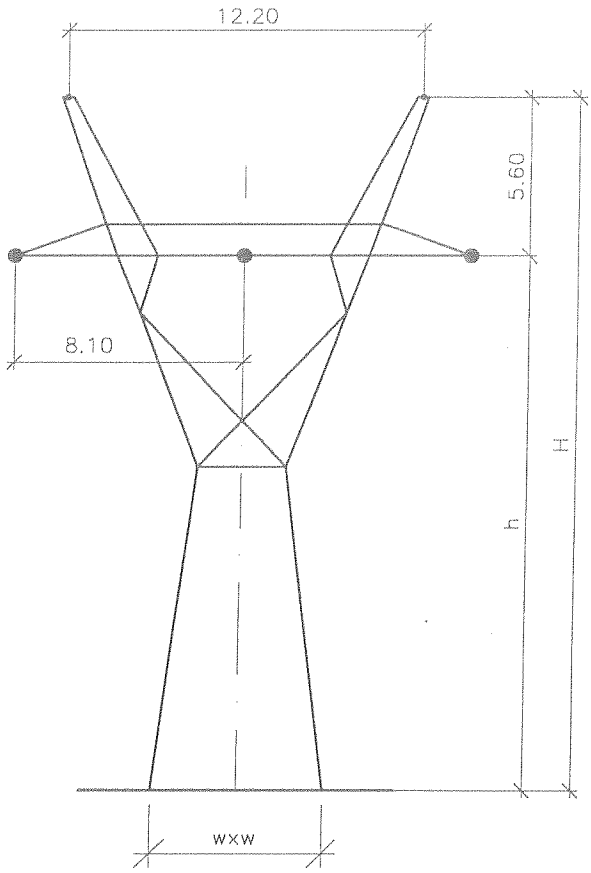

PRZEWODY ROBOCZE	AFL-8 525 mm²
NAPRĘŻENIE PRZEWODÓW ROBOCZYCH	10.0 kG/mm²
PRZEWODY ODGROMOWE	O/FI-70 mm²
NAPRĘŻENIE PRZEWODÓW ODGROMOWYCH	32.0 kG/mm²
NOMINALNA ROZPIĘTOŚĆ PRZĘSŁA	450 m
KONSTRUKCJA	spawana skręcana
STAL	St3SY

Kąt załomu od 150° do 120°

TYP SŁUPA	WYMIARY [m]			POW. MAL. [m²]	MASA SŁUPA [t]
	h	H	w x w		
ONIII	19.00	24.60	6.00 x 6.00	292	8.20
ONIII+5	24.00	29.60	7.28 x 7.28	352	9.99
ONIII+10	29.00	34.60	8.56 x 8.56	444	12.55

seria: Hy_{525}

słup: ONIII

LINIE JEDNOTOROWE 220 kV

Typy fundamentów

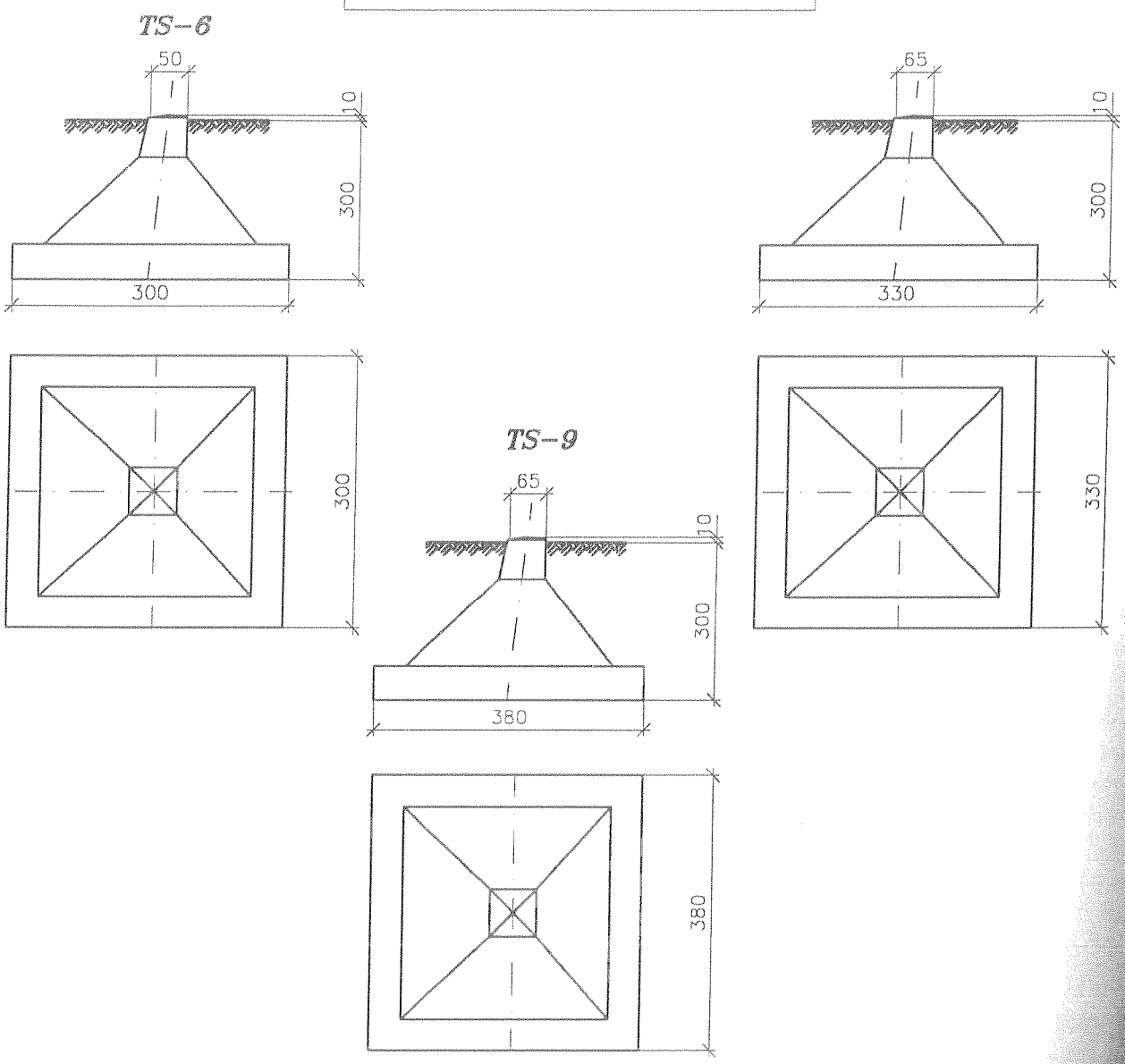

TYP SŁUPA	TYP FUNDAMENTU			
	GRUNT ŚREDNI	MASA [t]	GRUNT SŁABY	MASA [t]
ONIII	TS-6	17.80 x 4	TS-9	34.55 x 4
ONIII+5	TS-7	23.62 x 4		
ONIII+10				

LINIE JEDNOTOROWE 220 kV

słup: P

Dane słupów

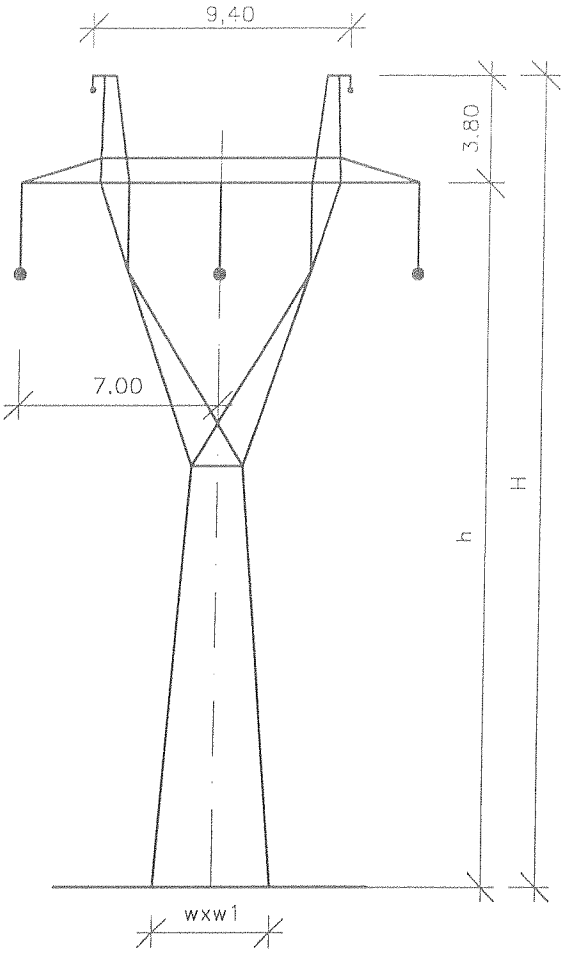

PRZEWODY ROBOCZE	AFL-8 402 mm²
NAPRĘŻENIE PRZEWODÓW ROBOCZYCH	10.5 kG/mm²
PRZEWODY ODGROMOWE	O/Fl-70 mm²
NAPRĘŻENIE PRZEWODÓW ODGROMOWYCH	32.0 kG/mm²
NOMINALNA ROZPIĘTCŚĆ PRZĘSŁA	450 m
KONSTRUKCJA	skręcana
STAL	St3S

Kąt załomu od 180° do 170°

TYP SŁUPA	WYMIARY [m]			POW. MAL. [m²]	MASA SŁUPA [t]
	h	H	w x w1		
P-4	21.00	24.80	3.49 x 1.82	124	2.43
P	25.00	28.80	4.10 x 2.10	146	2.85
P+5	30.00	33.80	4.87 x 2.46	176	3.47
P+10	35.00	38.80	5.64 x 2.81	215	4.21

seria: HC402	LINIE JEDNOTOROWE 220 kV
słup: P	

Typy fundamentów

FGD-150/200-2

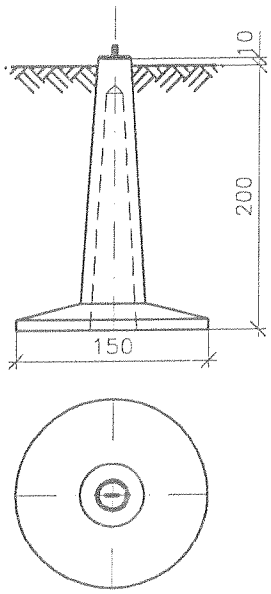

FGD-180/250

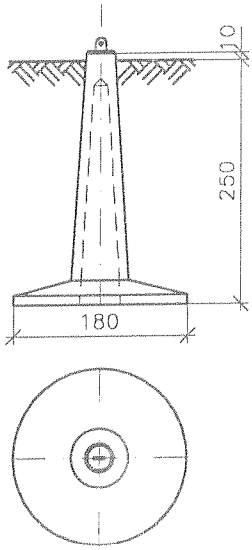

FGD-160/230

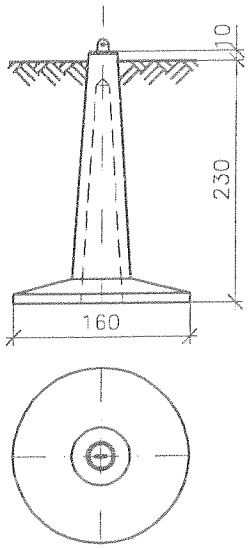

SFGD-200/250

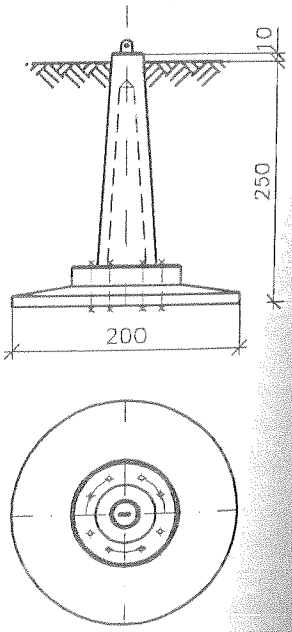

TYP SŁUPA	TYP FUNDAMENTU			
	GRUNT ŚREDNI	MASA [t]	GRUNT SŁABY	MASA [t]
P-4	FGD-150/200-2	0.87 x 4	FGD-180/250	1.33 x 4
P			SFGD-200/250	2.02 x 4
P+5	FGD-160/230	1.03 x 4		
P+10				

LINIE JEDNOTOROWE 220 kV

słup: PII

Dane słupów

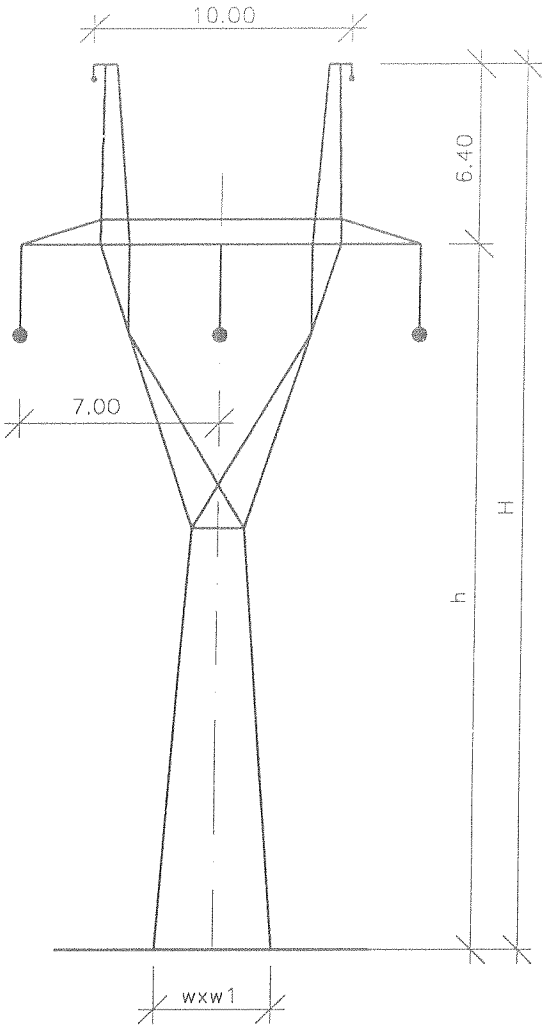

PRZEWODY ROBOCZE	AFL-8 402 mm²
NAPRĘŻENIE PRZEWODÓW ROBOCZYCH	10.5 kG/mm²
PRZEWODY ODGROMOWE	O/FI-70 mm²
NAPRĘŻENIE PRZEWODÓW ODGROMOWYCH	32.0 kG/mm²
NOMINALNA ROZPIĘTOŚĆ PRZĘSŁA	600 m
KONSTRUKCJA	skręcana
STAL	St3SY

TYP SŁUPA	WYMIARY [m]			POW. MAL. [m²]	MASA SŁUPA [t]
	h	H	w x w1		
PII-8	17.00	23.40	2.86 x 1.53	128	2.42
PII-4	21.00	27.40	3.48 x 1.81	145	2.84
PII	25.00	31.40	4.10 x 2.09	169	3.27
PII+5	30.00	36.40	4.87 x 2.45	200	3.94
PII+10	35.00	41.40	5.64 x 2.80	237	4.64
PII+15	40.00	46.40	6.41 x 3.16	273	5.57

seria: [illegible]	LINIE JEDNOTOROWE 220 kV
słup: PII	

Typy fundamentów

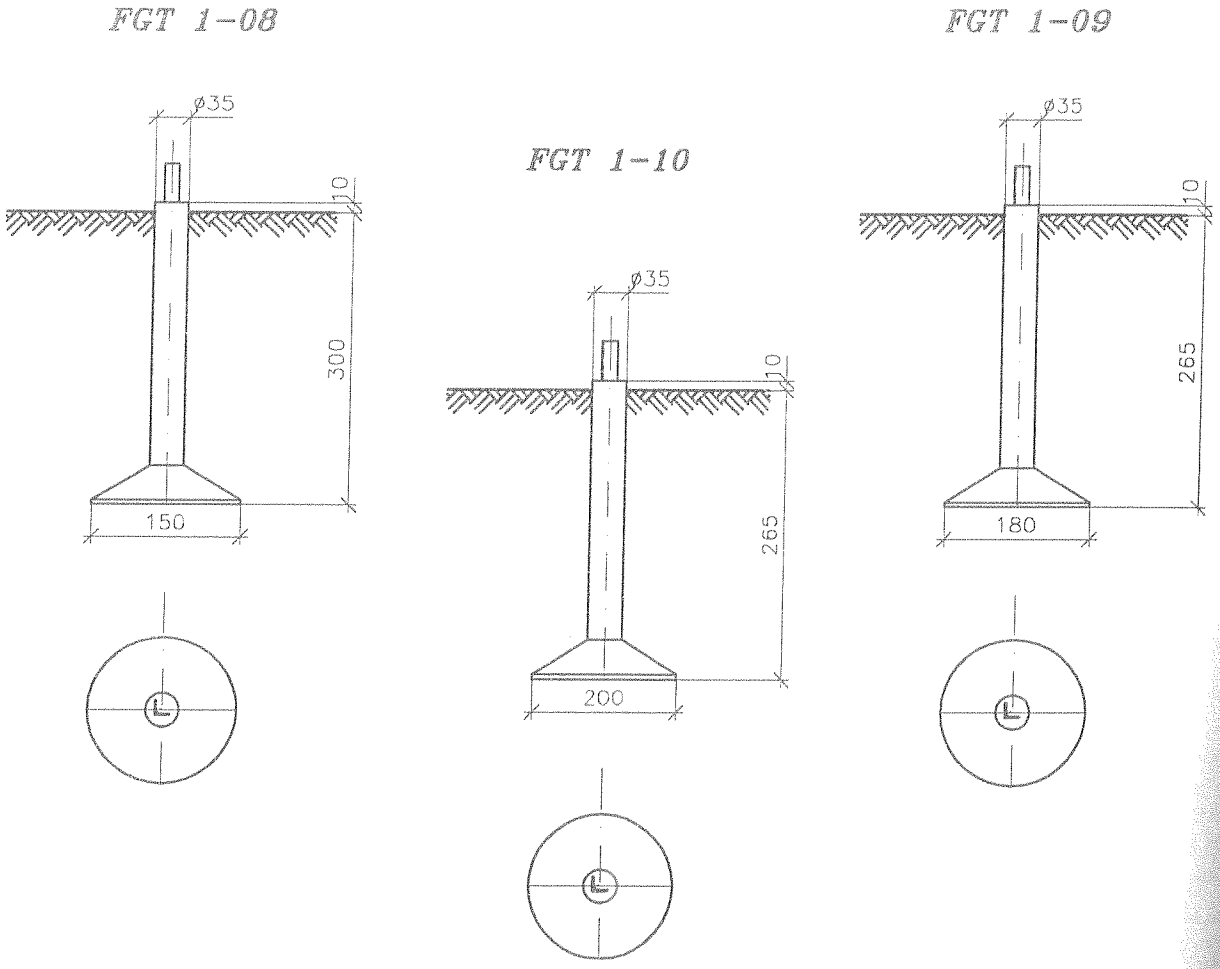

TYP SŁUPA	TYP FUNDAMENTU			
	GRUNT ŚREDNI	MASA [t]	GRUNT SŁABY	MASA [t]
PII-8	FGT 1-08	1.64 x 4	FGT 1-08	1.64 x 4
PII-4				
PII			FGT 1-09	1.86 x 4
PII+5			FGT 1-10	2.02 x 4
PII+10				
PII+15				

Dane słupów

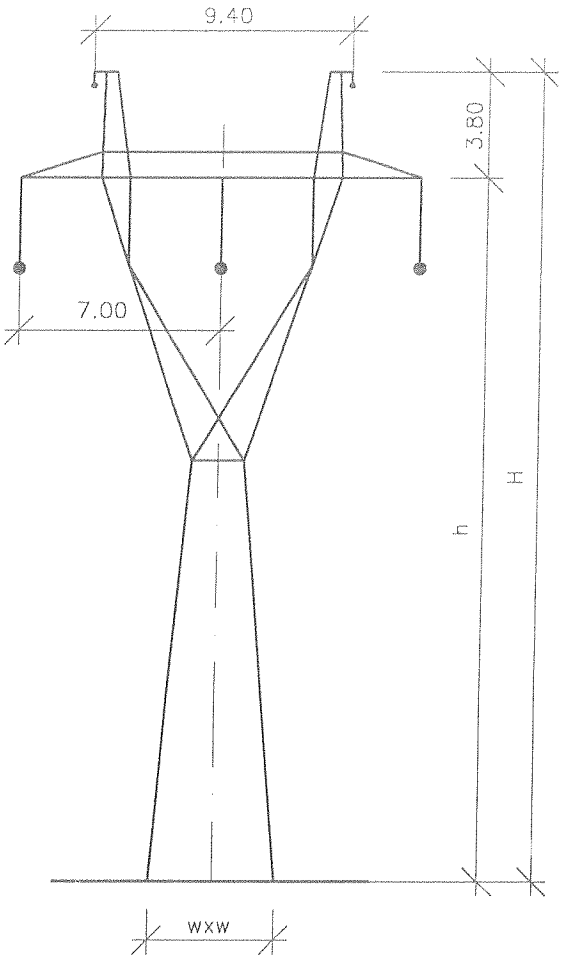

PRZEWODY ROBOCZE	AFL-8 402 mm²
NAPRĘŻENIE PRZEWODÓW ROBOCZYCH	10.5 kG/mm²
PRZEWODY ODGROMOWE	O/Fl-70 mm²
NAPRĘŻENIE PRZEWODÓW ODGROMOWYCH	32.0 kG/mm²
NOMINALNA ROZPIĘTOŚĆ PRZĘSŁA	450 m
KONSTRUKCJA	skręcana
STAL	St3S

TYP SŁUPA	WYMIARY [m]			POW. MAL. [m²]	MASA SŁUPA [t]
	h	H	w x w		
PS-4	21.00	24.80	3.79 x 3.79	185	4.25
PS	25.00	28.80	4.40 x 4.40	220	3.62
PS+5	30.00	33.80	5.17 x 5.17	262	5.12
PS+10	35.00	38.80	5.94 x 5.94	308	6.15

seria: H_{402}	LINIE JEDNOTOROWE 220 kV
słup: PS	

Typy fundamentów

FGD–150/200–2

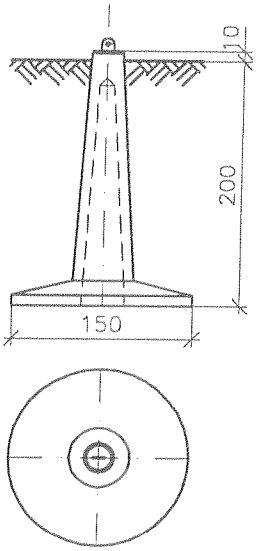

SFGD–200/250

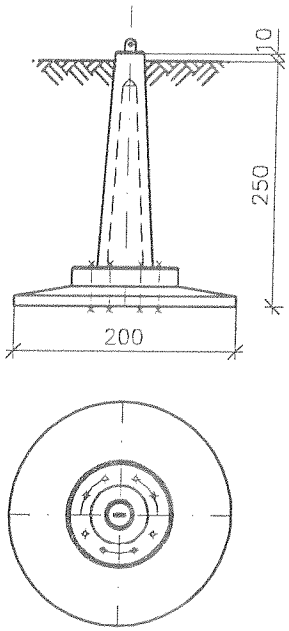

FGD–160/230

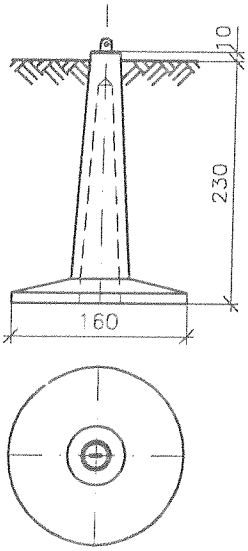

TYP SŁUPA	TYP FUNDAMENTU			
	GRUNT ŚREDNI	MASA [t]	GRUNT SŁABY	MASA [t]
PS–4	FGD–150/200–2	0.87 x 4	SFGD–200/250	2.02 x 4
PS				
PS+5	FGD–160/230	1.03 x 4		
PS+10				

LINIE JEDNOTOROWE 220 kV

strona: [illegible]

słup: ONI

Dane słupów

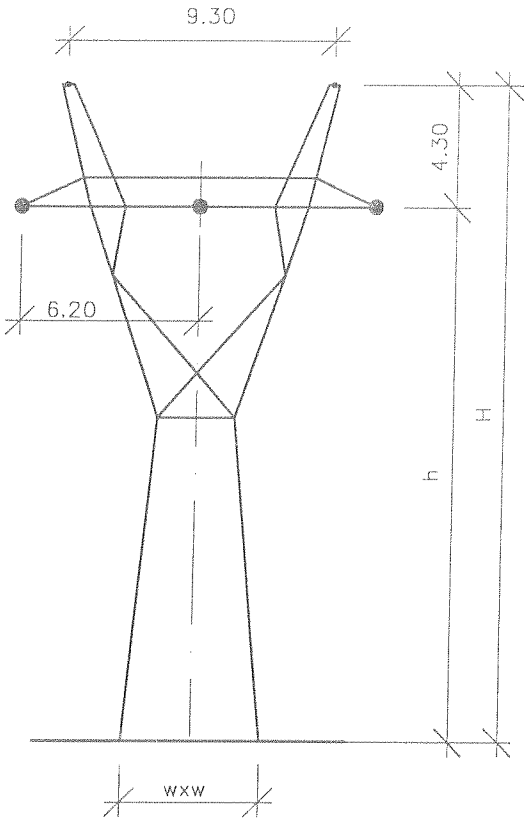

PRZEWODY ROBOCZE	AFL-8 402 mm²
NAPRĘŻENIE PRZEWODÓW ROBOCZYCH	10.5 kG/mm²
PRZEWODY ODGROMOWE	O/Fl-70 mm²
NAPRĘŻENIE PRZEWODÓW ODGROMOWYCH	32.0 kG/mm²
NOMINALNA ROZPIĘTOŚĆ PRZĘSŁA	450 m
KONSTRUKCJA	skręcana
STAL	St3S

Kąt załomu od 180° do 170°

TYP SŁUPA	WYMIARY [m]			POW. MAL. [m²]	MASA SŁUPA [t]
	h	H	w x w		
ONI	19.00	23.30	4.80 x 4.80	190	4.80
ONI+5	24.00	28.30	5.73 x 5.73	242	6.12
ON+10	29.00	33.30	6.66 x 6.66	300	7.63

seria: HC402	LINIE JEDNOTOROWE 220 kV
słup: ONI	

Typy fundamentów

TS–3

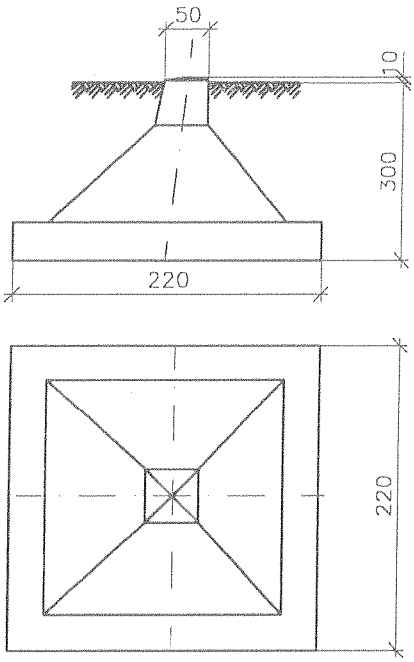

TS–4

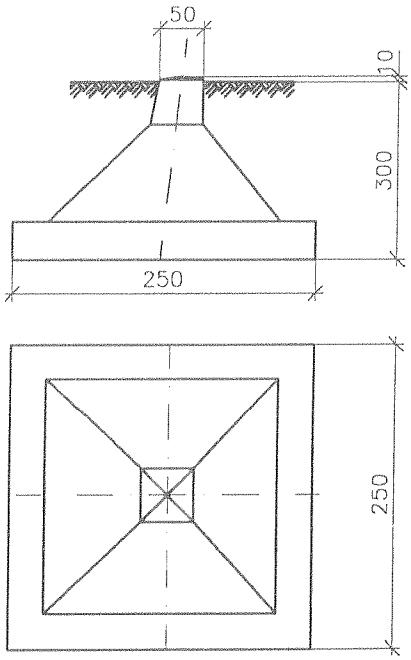

TYP SŁUPA	TYP FUNDAMENTU			
	GRUNT ŚREDNI	MASA [t]	GRUNT SŁABY	MASA [t]
ONI	TS–3	10.52 x 4	TS–4	12.05 x 4
ONI+5				
ONI+10				

LINIE JEDNOTOROWE 220 kV

słup: ONII

Dane słupów

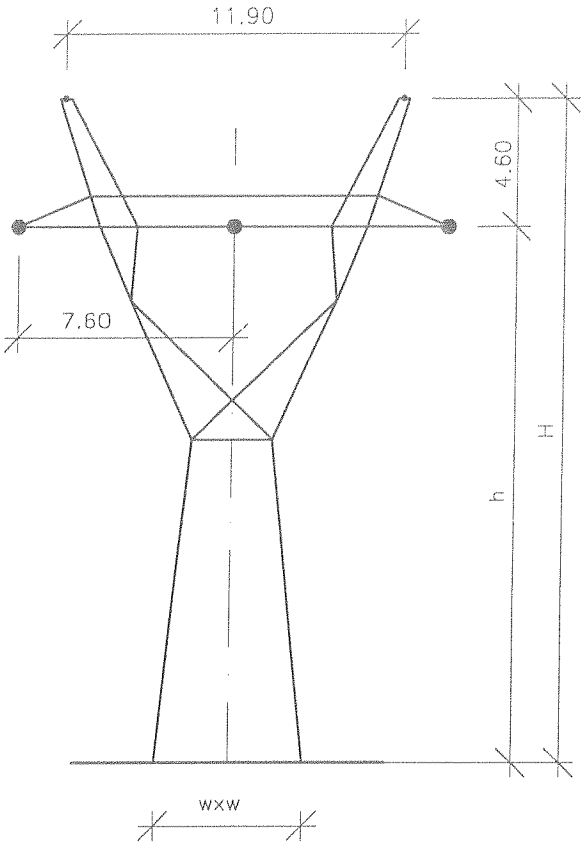

PRZEWODY ROBOCZE	AFL-8 402 mm²
NAPRĘŻENIE PRZEWODÓW ROBOCZYCH	10.5 kG/mm²
PRZEWODY ODGROMOWE	O/Fl-70 mm²
NAPRĘŻENIE PRZEWODÓW ODGROMOWYCH	32.0 kG/mm²
NOMINALNA ROZPIĘTOŚĆ PRZĘSŁA	450 m
KONSTRUKCJA	skręcana
STAL	St3S

Kąt załomu od 170° do 150°

TYP SŁUPA	WYMIARY [m]			POW. MAL. [m²]	MASA SŁUPA [t]
	h	H	w x w		
ONII	19.00	23.60	5.20 x 5.20	205	5.39
ONII+5	24.00	28.60	6.26 x 6.26	258	6.80
ONII+10	29.00	33.60	7.34 x 7.34	320	8.41

data: [illegible]	LINIE SZANTOROWE
słup: ONII	220 kV

Typy fundamentów

TS-3

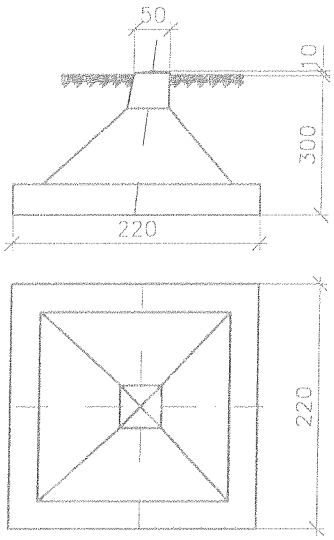

TS-4

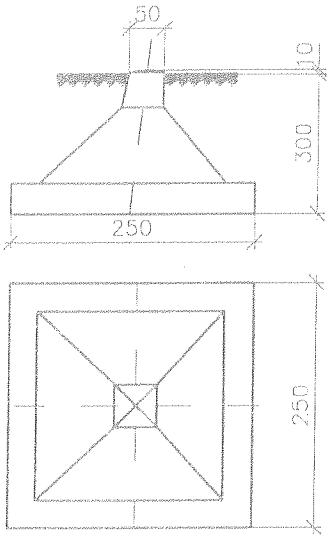

TS-6

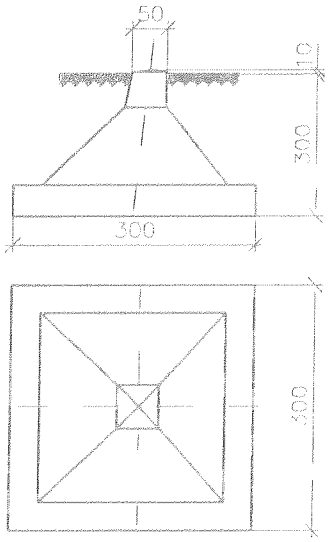

TYP SŁUPA	TYP FUNDAMENTU			
	GRUNT ŚREDNI	MASA [t]	GRUNT SŁABY	MASA [t]
ONII	TS-3	10.52 x 4	TS-6	17.80 x 4
ONII+5				
ONII+10	TS-4	12.05 x 4		

LINIE JEDNOTOROWE 220 kV

słup: ONIII

Dane słupów

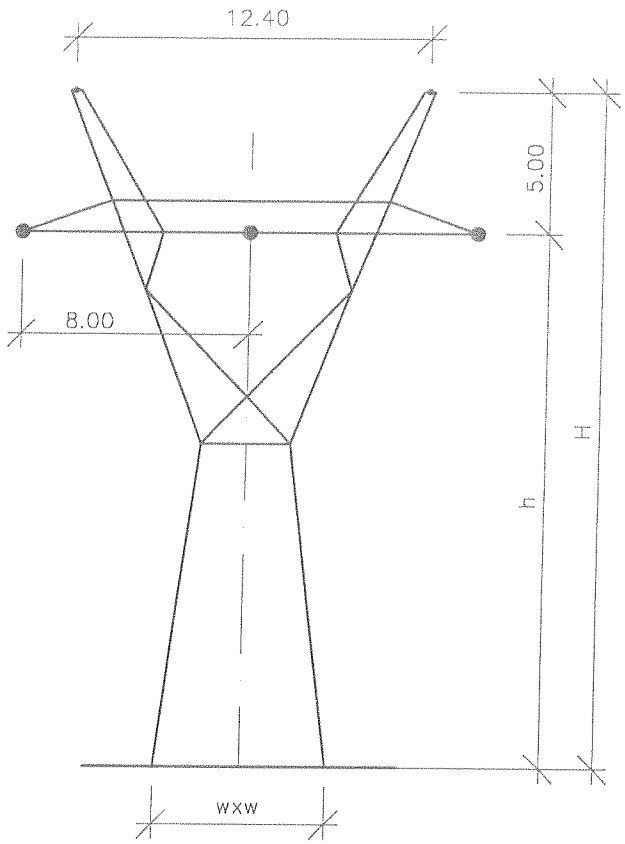

PRZEWODY ROBOCZE	AFL-8 402 mm²
NAPRĘŻENIE PRZEWODÓW ROBOCZYCH	10.5 kG/mm²
PRZEWODY ODGROMOWE	O/FI-70 mm²
NAPRĘŻENIE PRZEWODÓW ODGROMOWYCH	32.0 kG/mm²
NOMINALNA ROZPIĘTOŚĆ PRZĘSŁA	450 m
KONSTRUKCJA	skręcana
STAL	St3S

Kąt załomu od 150° do 120°

TYP SŁUPA	WYMIARY [m]			POW. MAL. [m²]	MASA SŁUPA [t]
	h	H	w x w		
ONIII	19.00	24.00	6.00 x 6.00	257	6.99
ONIII+5	24.00	29.00	7.31 x 7.31	324	8.81
ONIII+10	29.00	34.00	8.62 x 8.62	400	10.90
ONIII+15	34.00	39.00	9.93 x 9.93	495	13.83

HC402	LINIE JEDNOTOROWE 220 kV
ONIII	

Typy fundamentów

TS–6

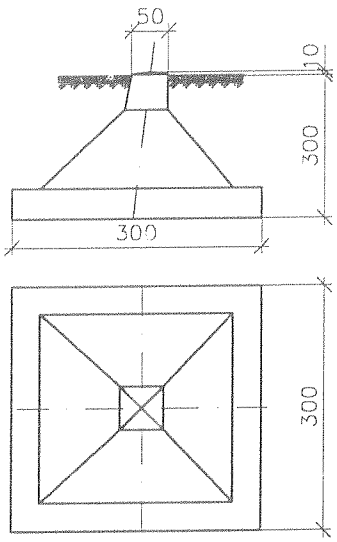

TS–7

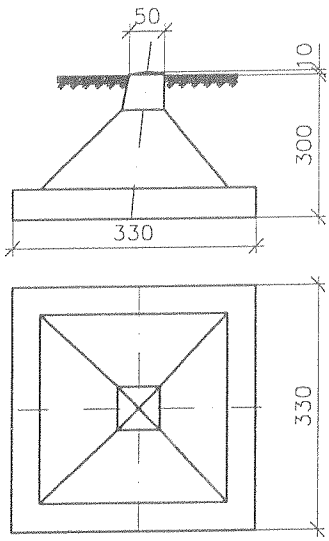

TS–9

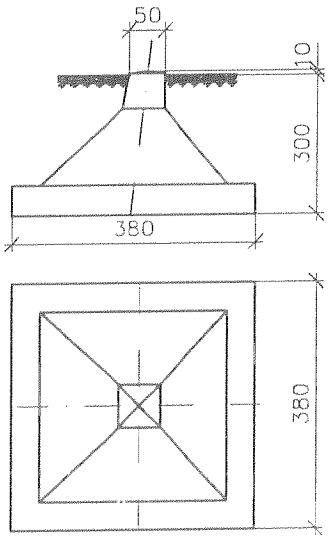

TYP SŁUPA	TYP FUNDAMENTU			
	GRUNT ŚREDNI	MASA [t]	GRUNT SŁABY	MASA [t]
ONIII	TS–6	17.80 x 4	TS–7	23.62 x 4
ONIII+5				
ONIII+10				
ONIII+15	TS–7	23.62 x 4	TS–9	34.55 x 4

LINIE JEDNOTOROWE 220 kV

słup: ONIV

Dane słupów

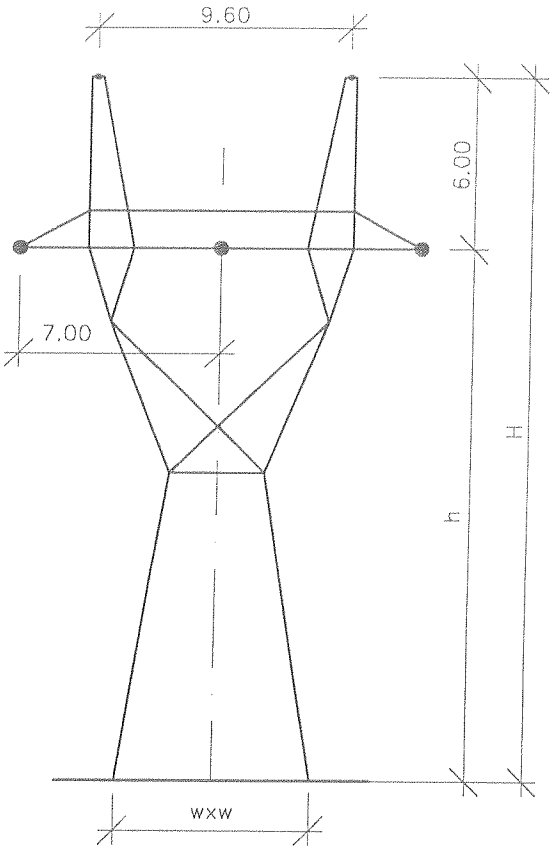

PRZEWODY ROBOCZE	AFL-8 402 mm²
NAPRĘŻENIE PRZEWODÓW ROBOCZYCH	10.5 kG/mm²
PRZEWODY ODGROMOWE	O/Fl-70 mm
NAPRĘŻENIE PRZEWODÓW ODGROMOWYCH	32.0 kG/mm²
NOMINALNA ROZPIĘTOŚĆ PRZĘSŁA	450 m
KONSTRUKCJA	skręcana
STAL	St3S

Kąt załomu od 120° do 90°

TYP SŁUPA	WYMIARY [m]			POW. MAL. [m²]	MASA SŁUPA [t]
	h	H	w x w		
ONIV	19.00	25.00	6.80 x 6.80	254	7.22
ONIV+5	24.00	30.00	8.45 x 8.45	322	9.66

słup: ONIV

220 kV

Typy fundamentów

TS–6

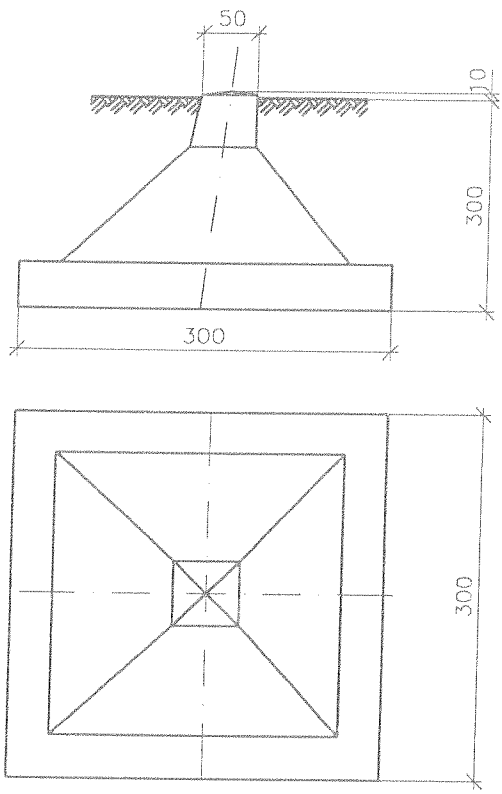

TS–7

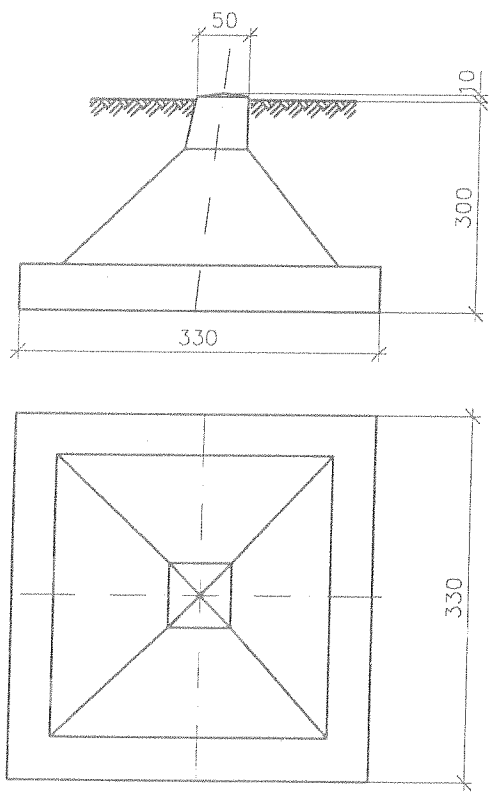

TYP SŁUPA	TYP FUNDAMENTU			
	GRUNT ŚREDNI	MASA [t]	GRUNT SŁABY	MASA [t]
ONIV	TS–6	17.80 x 4	TS–7	23.62 x 4
ONIV+5				

LINIE NADMORSKIE
220 kV

słup: ONIII

Dane słupów

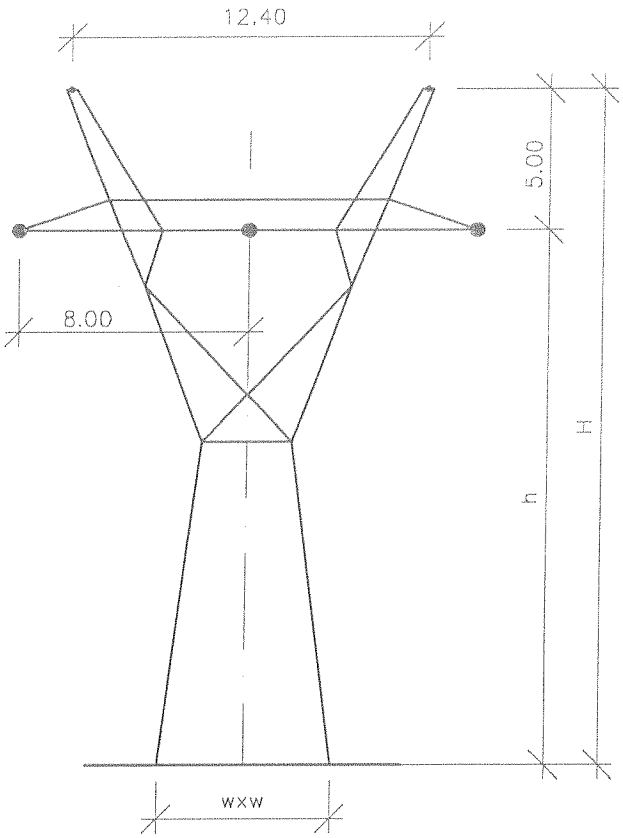

PRZEWODY ROBOCZE	AFL-8 402 mm²
NAPRĘŻENIE PRZEWODÓW ROBOCZYCH	10.5 kG/mm²
PRZEWODY ODGROMOWE	O/Fl-70 mm²
NAPRĘŻENIE PRZEWODÓW ODGROMOWYCH	32.0 kG/mm²
NOMINALNA ROZPIĘTOŚĆ PRZĘSŁA	450 m
KONSTRUKCJA	skręcana
STAL	St3SY

Kąt załomu od 150° do 120°

TYP SŁUPA	WYMIARY [m]			POW. MAL. [m²]	MASA SŁUPA [t]
	h	H	w x w		
ONIII	19.00	24.00	6.00 x 6.00	251	7.00
ONIII+5	24.00	29.00	7.31 x 7.31	314	8.81
ONIII+10	29.00	34.00	8.62 x 8.62	381	10.90
ONIII+15	34.00	39.00	9.93 x 9.93	480	13.83

seria: HX_{402}

słup: ONIII

LINIE JEDNOTOROWE 220 kV

Typy fundamentów

TS–6

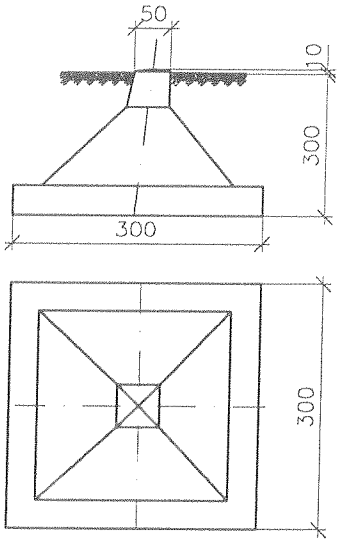

TS–7

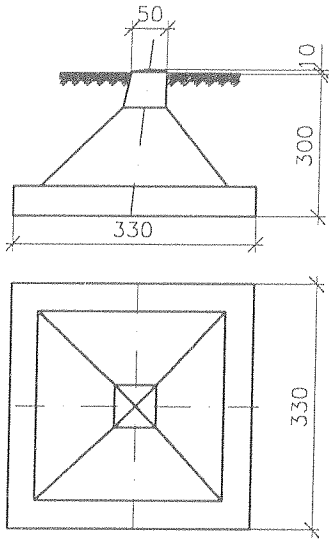

TS–9

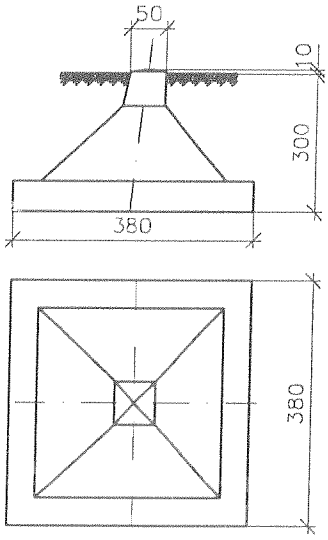

TYP SŁUPA	TYP FUNDAMENTU			
	GRUNT ŚREDNI	MASA [t]	GRUNT SŁABY	MASA [t]
ONIII	TS–6	17.80 x 4	TS–7	23.62 x 4
ONIII+5				
ONIII+10				
ONIII+15	TS–7	23.62 x 4	TS–9	34.55 x 4

LINIE JEDNOTOROWE 220 kV

słup: P

Dane słupów

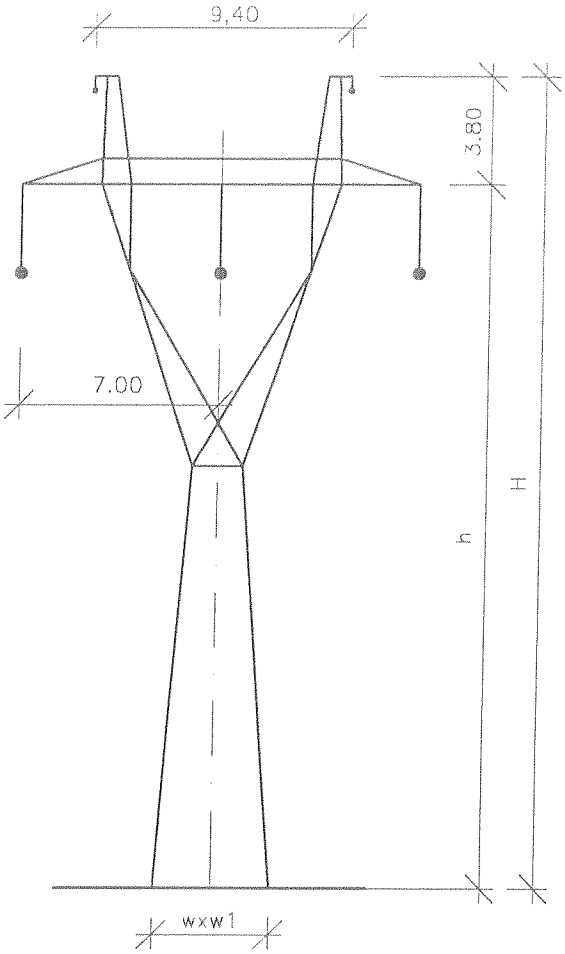

PRZEWODY ROBOCZE	AFL-8 402 mm²
NAPRĘŻENIE PRZEWODÓW ROBOCZYCH	10.5 kG/mm²
PRZEWODY ODGROMOWE	O/Fl-70 mm²
NAPRĘŻENIE PRZEWODÓW ODGROMOWYCH	32.0 kG/mm²
NOMINALNA ROZPIĘTOŚĆ PRZĘSŁA	450 m
KONSTRUKCJA	skręcana
STAL	St3SY

TYP SŁUPA	WYMIARY [m]			POW. MAL. [m²]	MASA SŁUPA [t]
	h	H	w x w1		
P-4	21.00	24.80	3.49 x 1.82	129	2.57
P	25.00	28.80	4.10 x 2.10	149	2.99
P+5	30.00	33.80	4.87 x 2.46	174	3.61
P+10	35.00	38.80	5.64 x 2.81	209	4.37

seria: [illegible]	LINIE JEDNOTOROWE 220 kV
słup: P	

Typy fundamentów

FGD-150/200-2

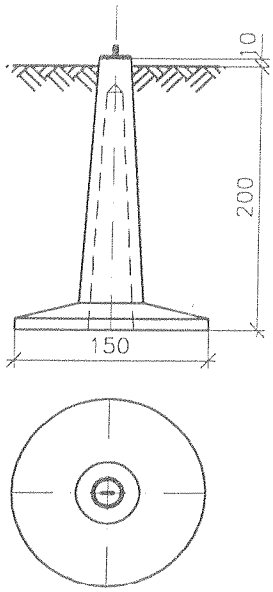

FGD-180/250

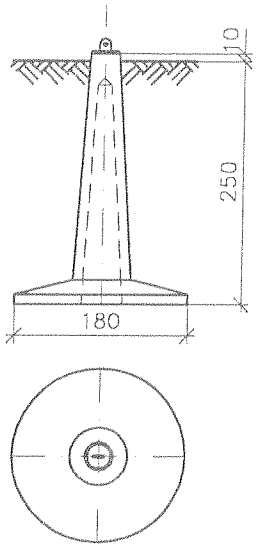

FGD-160/230

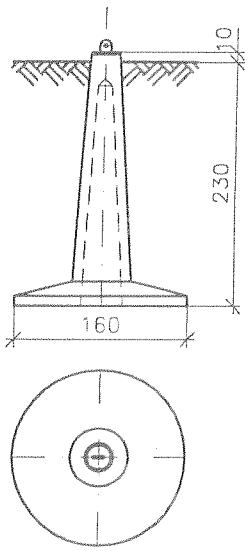

SFGD-200/250

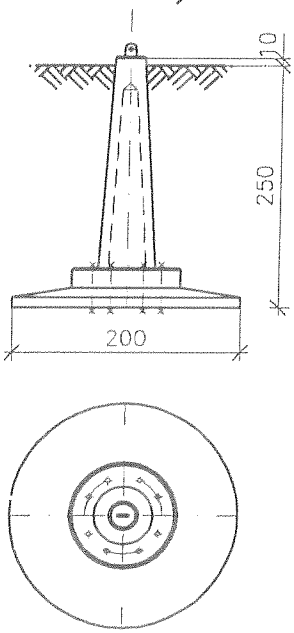

TYP SŁUPA	TYP FUNDAMENTU			
	GRUNT ŚREDNI	MASA [t]	GRUNT SŁABY	MASA [t]
P-4	FGD-150/200-2	0.87 x 4	FGD-180/250	1.33 x 4
P			SFGD-200/250	2.02 x 4
P+5	FGD-160/230	1.03 x 4		
P+10				

220 kV

słup: PII

Dane słupów

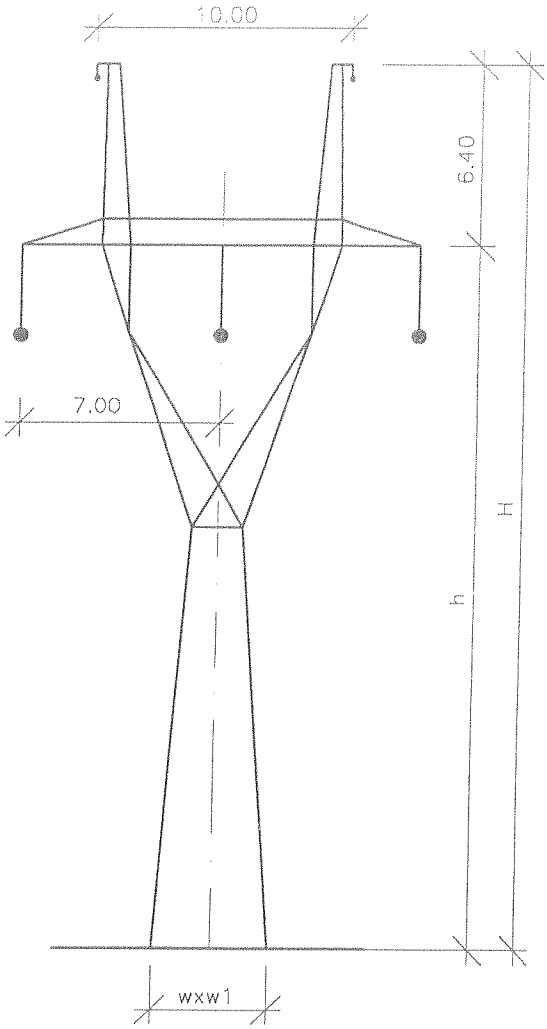

PRZEWODY ROBOCZE	AFL-8 402 mm²
NAPRĘŻENIE PRZEWODÓW ROBOCZYCH	10.5 kG/mm²
PRZEWODY ODGROMOWE	O/FI-70 mm²
NAPRĘŻENIE PRZEWODÓW ODGROMOWYCH	32.0 kG/mm²
NOMINALNA ROZPIĘTOŚĆ PRZĘSŁA	600 m
KONSTRUKCJA	skręcana
STAL	St3SY

TYP SŁUPA	WYMIARY [m]			POW. MAL. [m²]	MASA SŁUPA [t]
	h	H	w x w1		
PII-8	17.00	23.40	2.86 x 1.53	--	--
PII-4	21.00	27.40	3.48 x 1.81	156	3.08
PII	25.00	31.40	4.10 x 2.09	179	3.51
PII+5	30.00	36.40	4.87 x 2.45	212	4.24
PII+10	35.00	41.40	5.64 x 2.80	254	5.08
PII+15	40.00	46.40	6.41 x 3.16	302	6.10

seria: [illegible]-02

słup: PII

LINIE JEDNOTOROWE 220 kV

Typy fundamentów

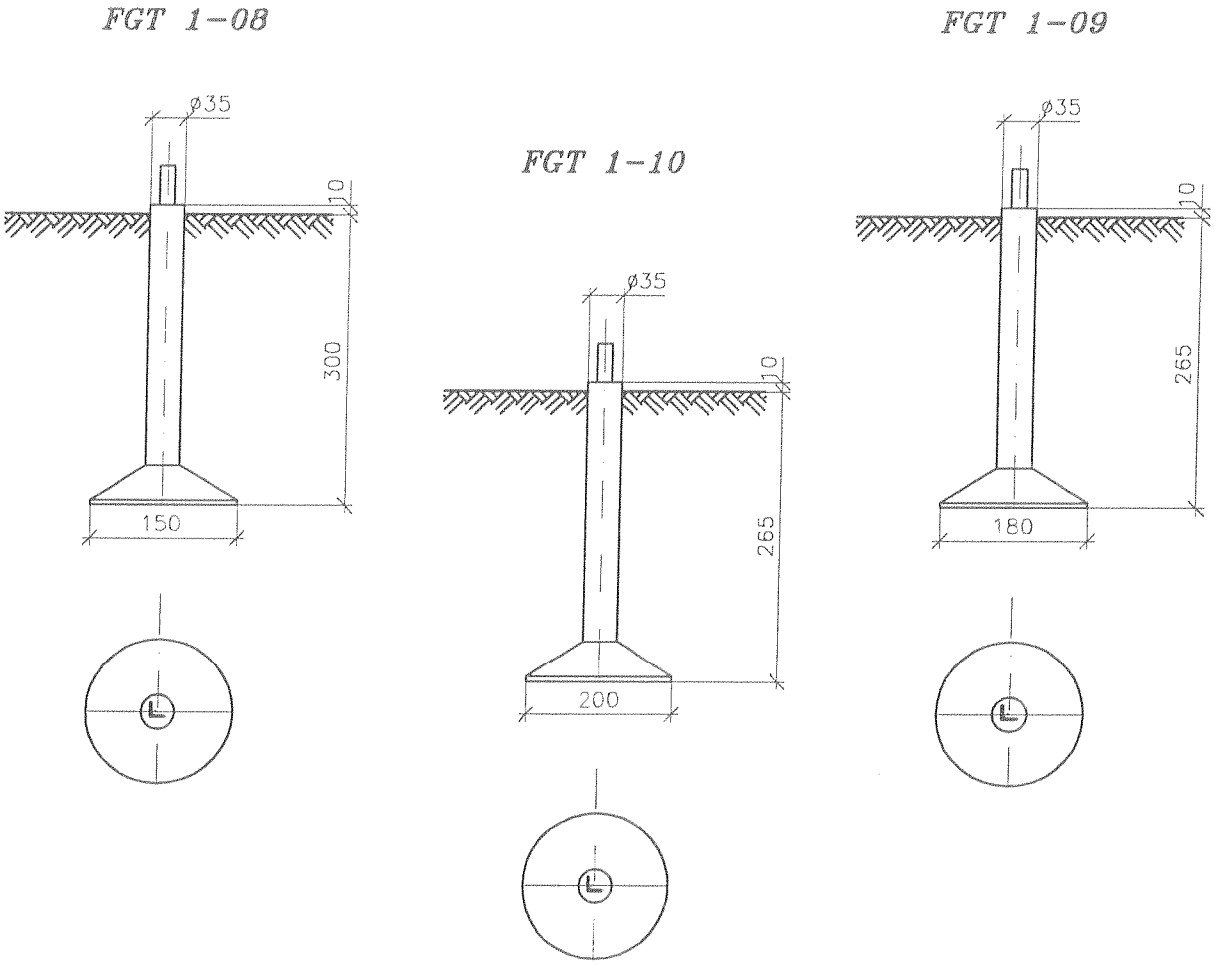

TYP SŁUPA	TYP FUNDAMENTU			
	GRUNT ŚREDNI	MASA [t]	GRUNT SŁABY	MASA [t]
PII-8	FGT 1-08	1.64 x 4	FGT 1-08	1.64 x 4
PII-4				
PII			FGT 1-09	1.86 x 4
PII+5			FGT 1-10	2.02 x 4
PII+10				
PII+15				

LINIE JEDNOTOROWE 220 kV

seria: Hy_{402}

słup: PS

Dane słupów

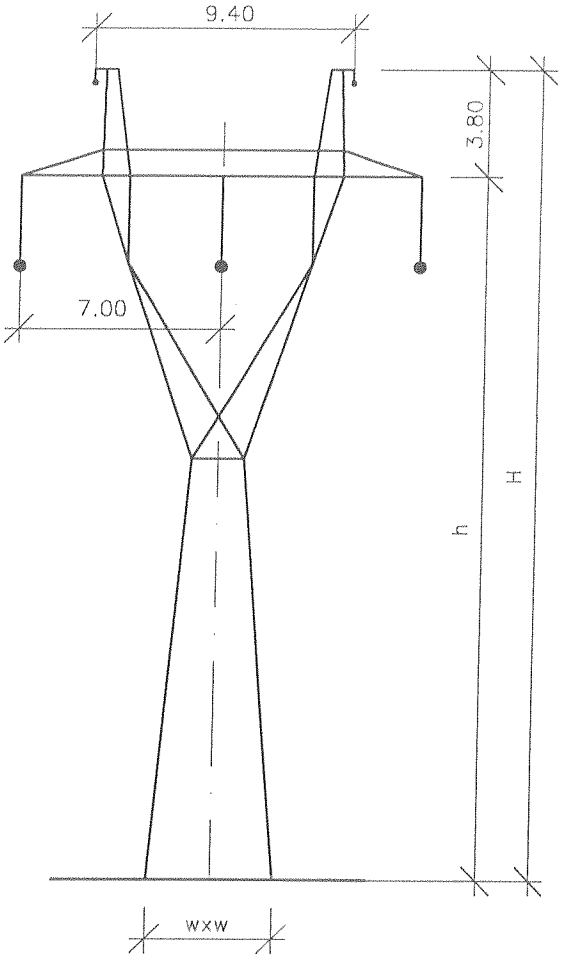

PRZEWODY ROBOCZE	AFL–8 402 mm²
NAPRĘŻENIE PRZEWODÓW ROBOCZYCH	10.5 kG/mm²
PRZEWODY ODGROMOWE	O/Fl–70 mm²
NAPRĘŻENIE PRZEWODÓW ODGROMOWYCH	32.0 kG/mm²
NOMINALNA ROZPIĘTOŚĆ PRZĘSŁA	450 m
KONSTRUKCJA	skręcana
STAL	St3SY

TYP SŁUPA	WYMIARY [m]			POW. MAL. [m²]	MASA SŁUPA [t]
	h	H	w x w		
PS–4	21.00	24.80	3.79 x 3.79	190	4.83
PS	25.00	28.80	4.40 x 4.40	227	4.04
PS+5	30.00	33.80	5.17 x 5.17	265	5.76
PS+10	35.00	38.80	5.94 x 5.94	310	6.83